TimberIN
BALTIC SPA & SAUNAS

# BITTE BEACHTEN

Die Maße in den Zeichnungen und auf den TimberIN-Websites sind ungefähre Angaben. Sie weichen leicht von den Maßen des fertigen Produkts ab, da unsere Produkte individuell gestaltet und von Hand gefertigt werden. Wenn Ihnen ein oder mehrere Maße sehr wichtig sind, teilen Sie uns dies bitte vor der Bestellung mit. Wir berücksichtigen Ihre Anforderungen in der Produktion sorgfältig, damit das Produkt ihnen so genau wie möglich entspricht.

# TECHNISCHE DATEN

## NORDIC DUO BADEFASS FÜR 2 PERSONEN

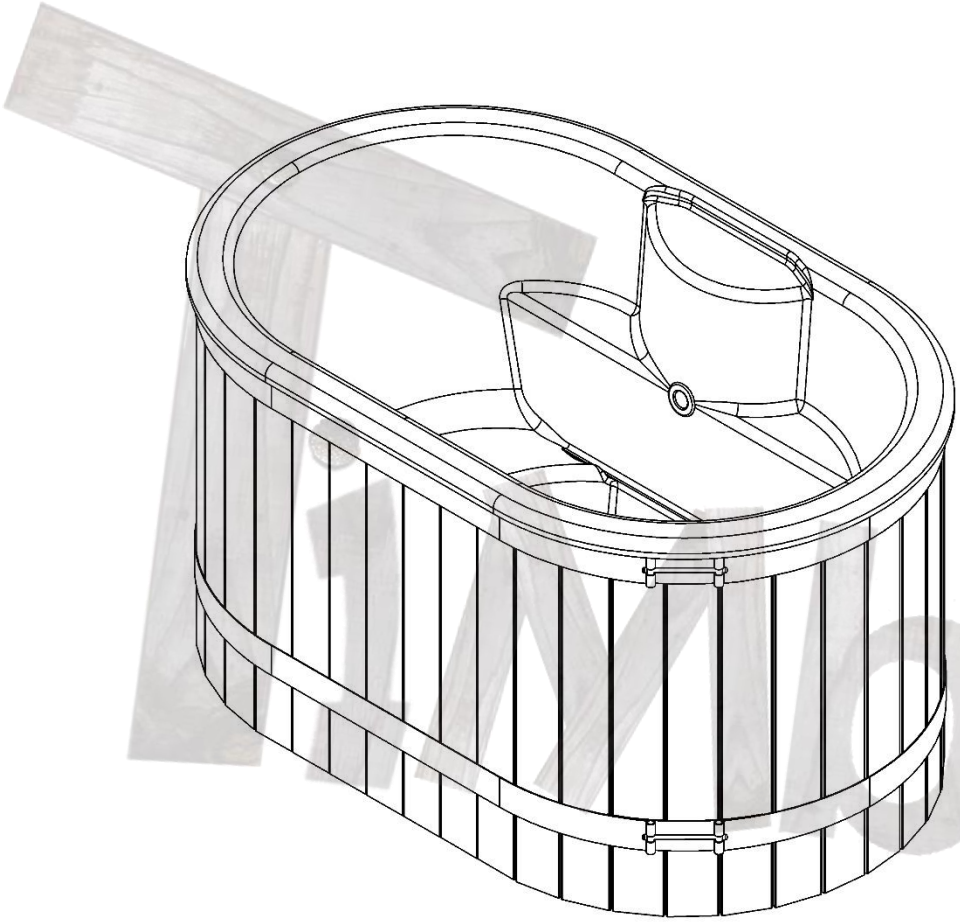

| MODELL | NORDIC DUO |
|---|---|
| | |
| Anzahl Badende | 1-2 |
| Wasserinhalt | 1000 l |
| Außenmaße | 1900 × 1190 mm |
| INNENSCHALE | Fiberglas oder Acryl |
| LED | optional |
| HYDROMASSAGE | optional |
| LUFTMASSAGE | optional |
| SANDFILTER | optional |
| ISOLIERUNG | inklusive |
| METALLGITTER AM SCHORNSTEIN | optional |
| TREPPE TYP A | optional |
| ISOLIERTER KUNSTLEDERDECKEL | optional |
| HEIZUNG | VERKLEIDUNG |
| Externer Holzofen | Fichte |
| Elektroheizung | Lärche |
| Hybrid: Elektro + Holz | Thermoholz |
| Hybrid: Wärmepumpe + Holz | Eiche |
| Externer Pelletofen | WPC schwarz |
| Gasheizung | WPC braun |
| Bioheizer | |
| Anschlüsse für eigene Heizung | |

3D-Ansicht dieses Modells

2026/10/30

# ACRYL-INNENSCHALE – OVAL FÜR 2 PERSONEN, 2,0 × 1,2 M

Nordic Duo™ (1–2 Personen)

TimberIN
BALTIC SPA & SAUNAS

SECTION A-A
SCALE 1 : 15




SECTION B-B
SCALE 1 : 15

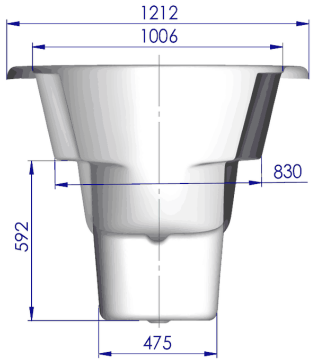


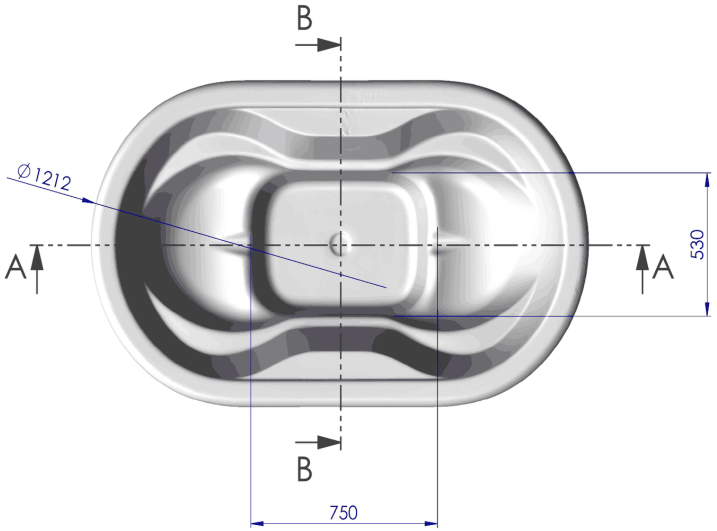




**TimberIN Nordic Duo™**

Acryl-Innenschale – oval für 2 Personen, 2,0 × 1,2 m
Die Acryl-Innenschale ersetzt die Fiberglas-Innenschale.
Maße in mm · Zeichnung im Druck nicht maßstabsgetreu
SECTION = Schnitt · SCALE = Maßstab
www.timberin.com

2026/10/30

# FARBEN DER ACRYL-INNENSCHALE

Nordic Duo™

Nur für die Acryl-Innenschale (die Fiberglas-Innenschale hat eigene Farben). Perlweiß ist vorausgewählt; keine Farbe kostet Aufpreis.

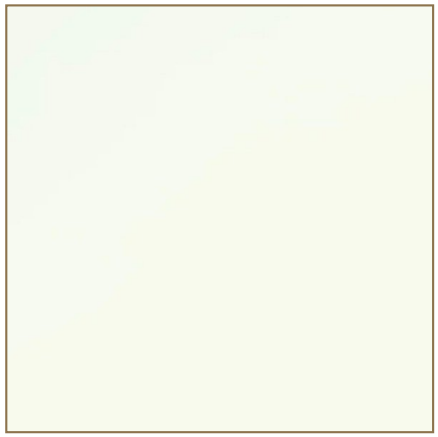

**Perlweiß**
(vorausgewählt)



**Metallgrau**



**Kaffee-Wolken**



**Perlschwarz-Wolken**

Farben auf dem Bildschirm und im Druck können leicht von der echten Oberfläche abweichen.

www.timberin.com

2026/10/30

# ALLGEMEINE INFORMATIONEN

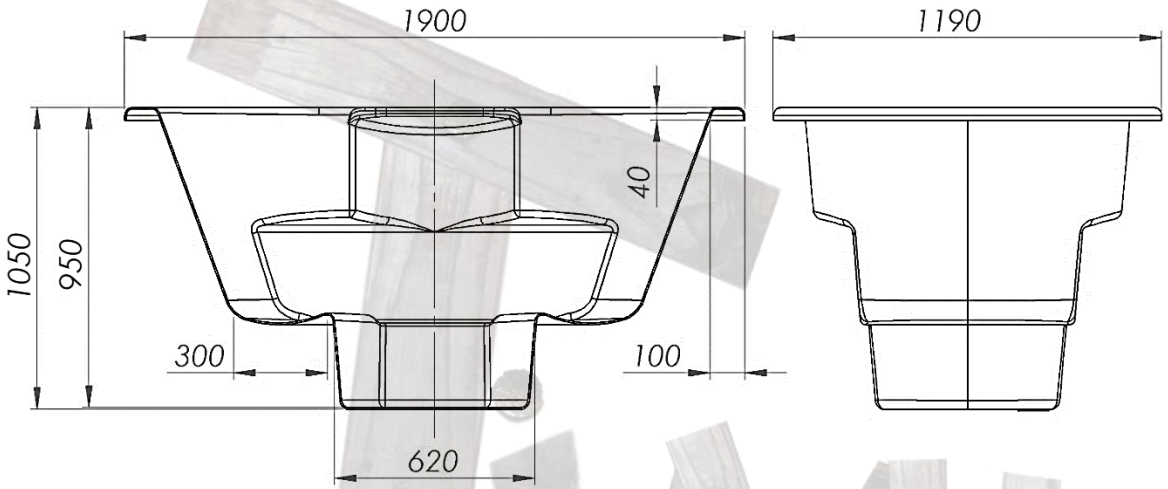


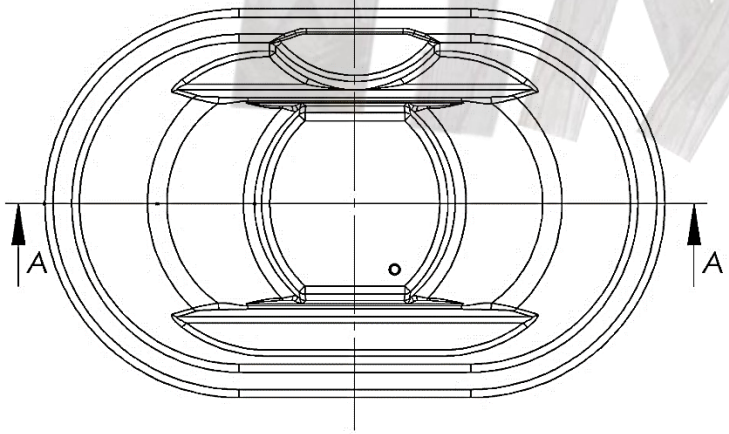


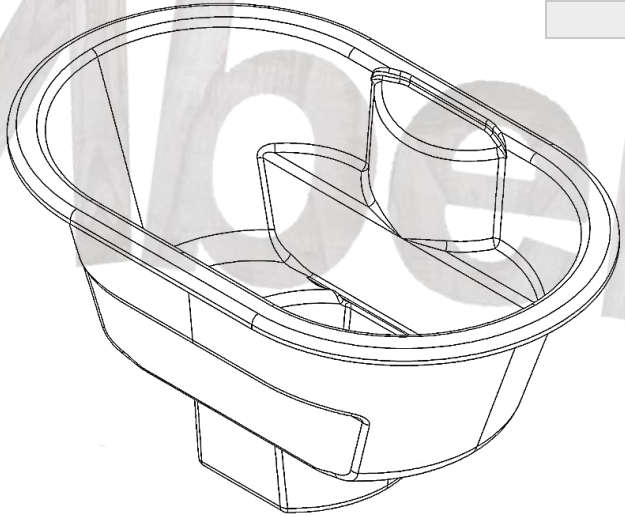

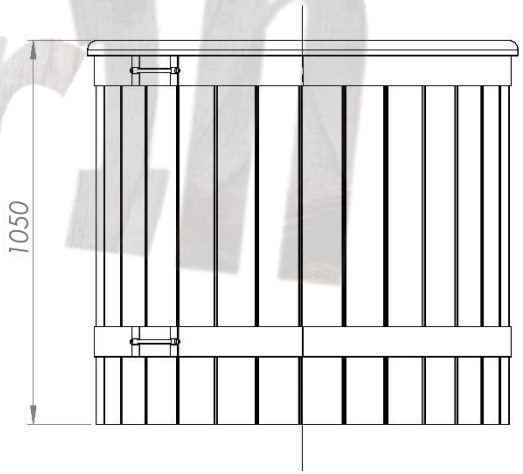


| MODELL | ALLGEMEINE MASSE |
|---|---|
| | |
| **Außenmaße** | 1900 mm x 1190 mm x 1050 mm |
| **Innenhöhe** | 950 mm |
| **Außenhöhe** | 1050 mm |
| | |
| **Breite der Sitzbänke** | 300 mm |
| **Bodendurchmesser** | 620 mm |
| **Breite des Fiberglasrands** | 100 mm |
| | |

Imberin

2026/10/30

# TREPPE TYP A

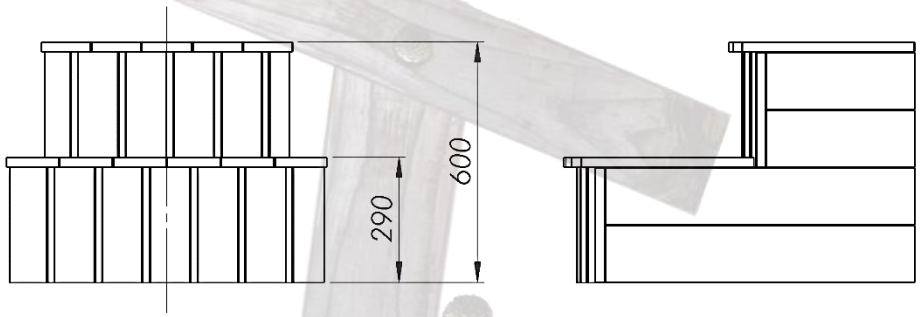


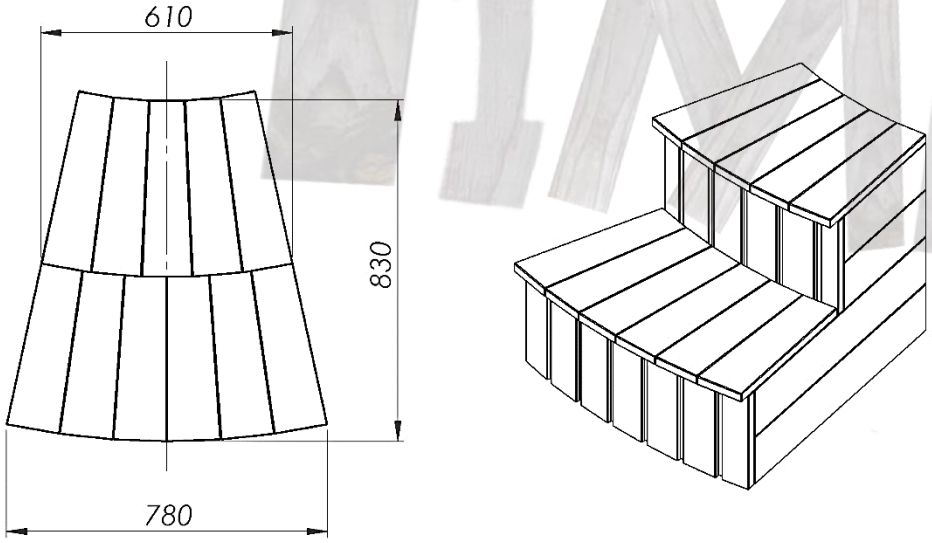


| MODELL | TREPPE TYP A |
|---|---|
| | |
| Gesamthöhe | 600 mm |
| Höhe der ersten Stufe | 290 mm |
| Gesamtbreite | 780 mm |
| Länge | 830 mm |
| | |
| | |

iMberin

***DIE TREPPE IST LOSE UND KANN VERSCHOBEN WERDEN**

2026/10/30

# POSITIONSPLAN

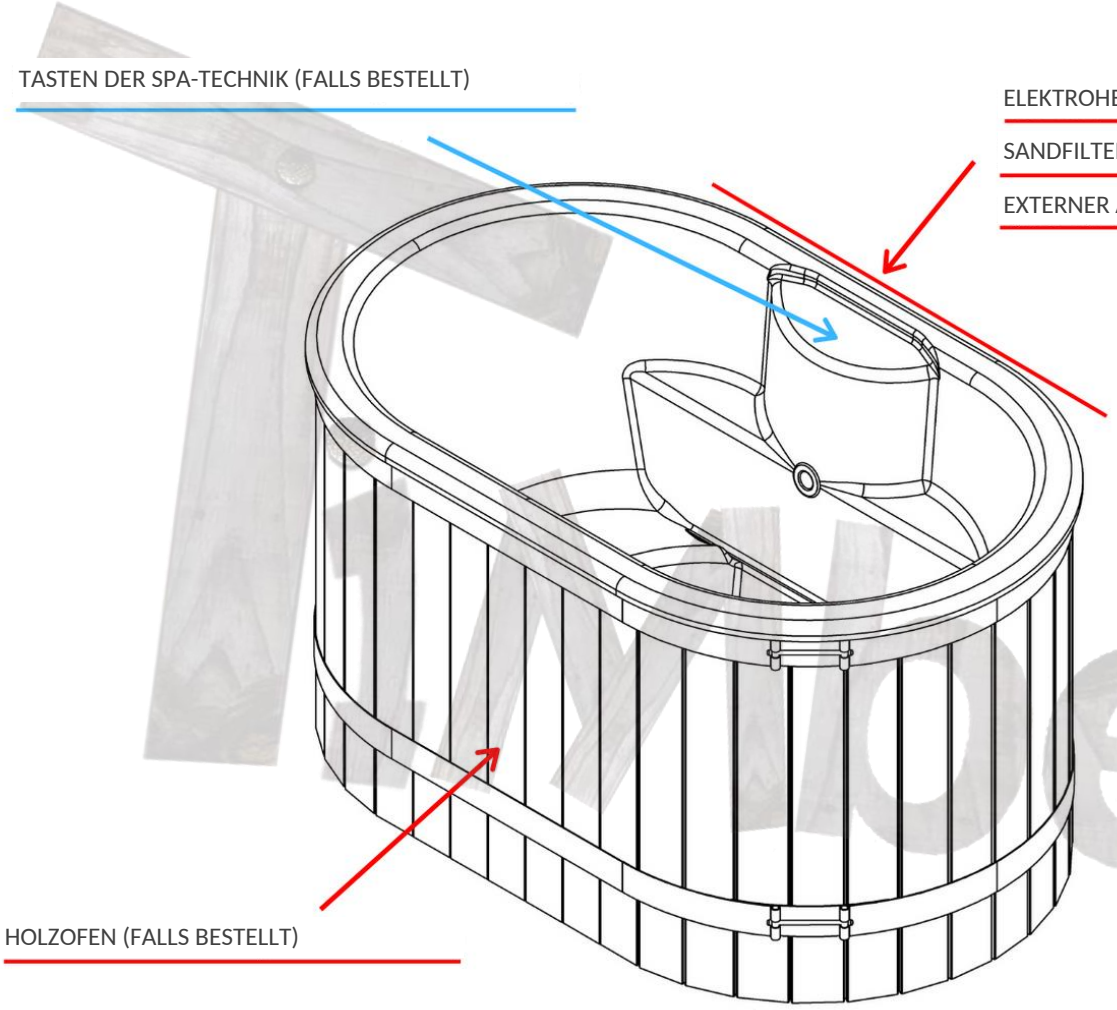


***UNTER EINER HOLZBOX VERBORGEN**

**DIE TREPPE IST LOSE UND KANN VERSCHOBEN WERDEN**

2026/10/30

# EXTERNER HOLZOFEN (FALLS BESTELLT)

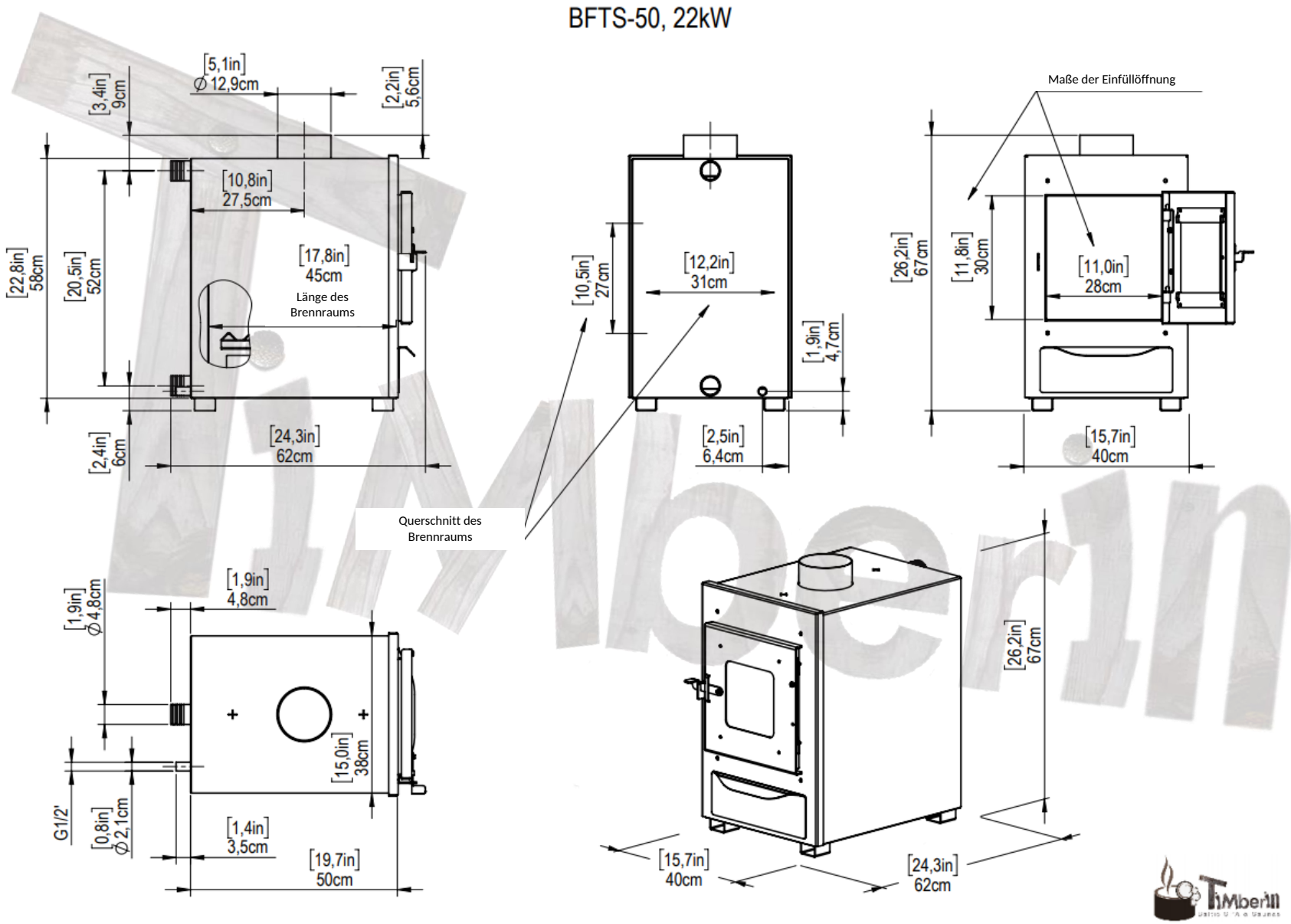


2026/10/30

# EXTERNER HOLZOFEN (FALLS BESTELLT)

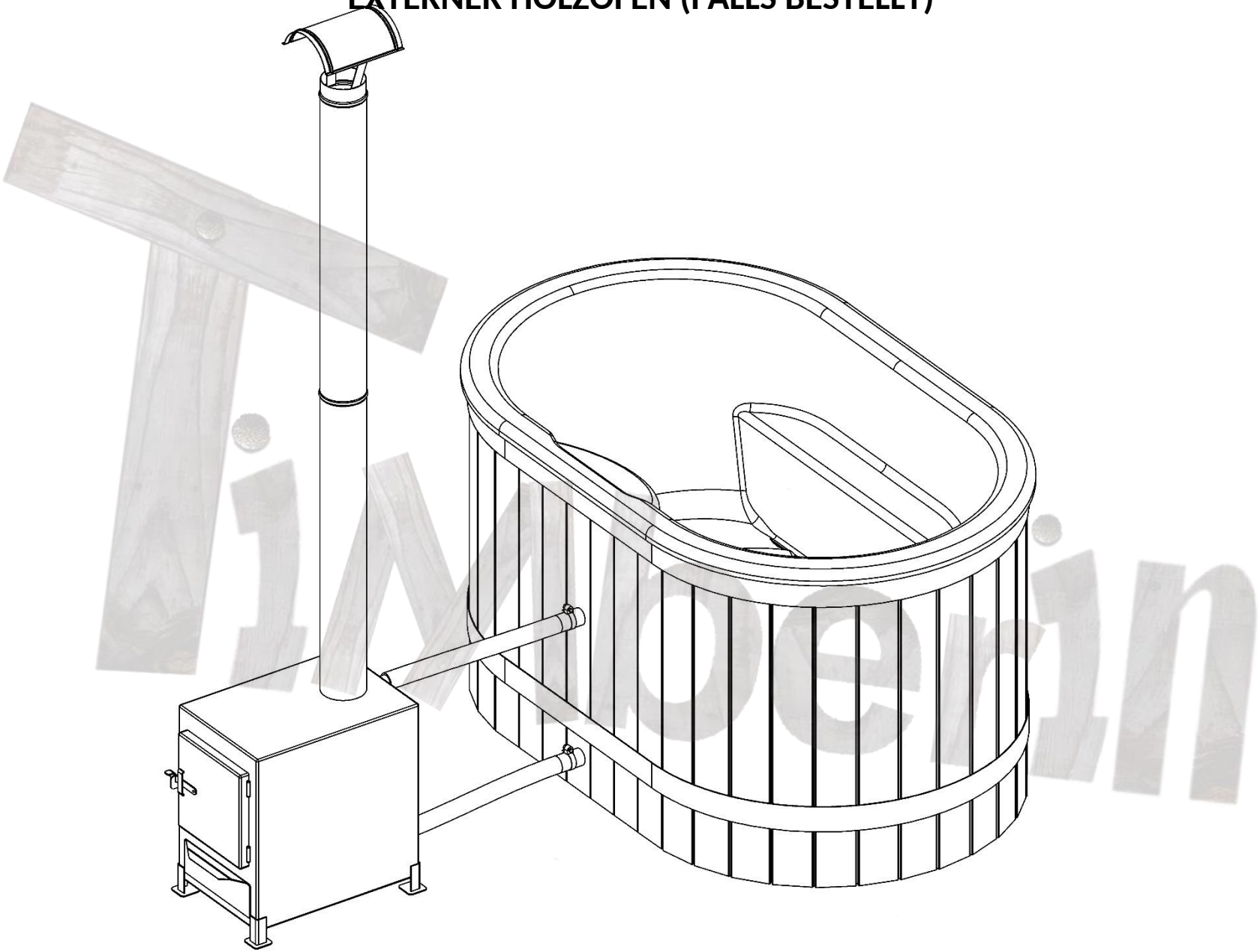

TimBerin

2026/10/30

# ELEKTROHEIZUNG (FALLS BESTELLT)

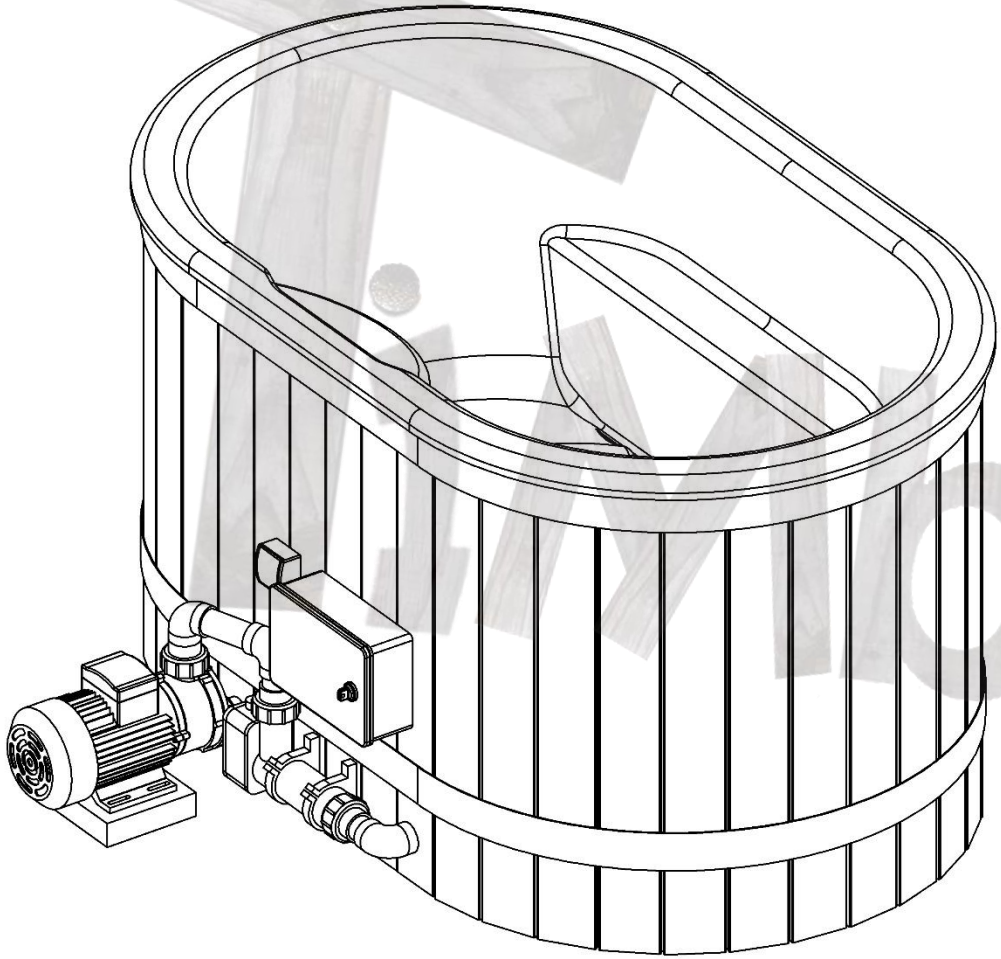

| MODELL | ELEKTROHEIZUNG |
|---|---|
| | |
| EINSTELLBARER THERMOSTAT, TEMPERATURBEREICH | 0-45° C |
| ANSCHLUSSARTEN | 6 kW; 1 Phase; 220 V; 26 A<br><br>6 kW; 3 Phasen; 380 V; 14 A |
| STÄRKERE HEIZUNGEN | 9; 12; 15 kW; 3 Phasen |

***UNTER EINER HOLZBOX VERBORGEN**

2026/10/30

# HOLZDECKEL + RUNDER HOLZRAND

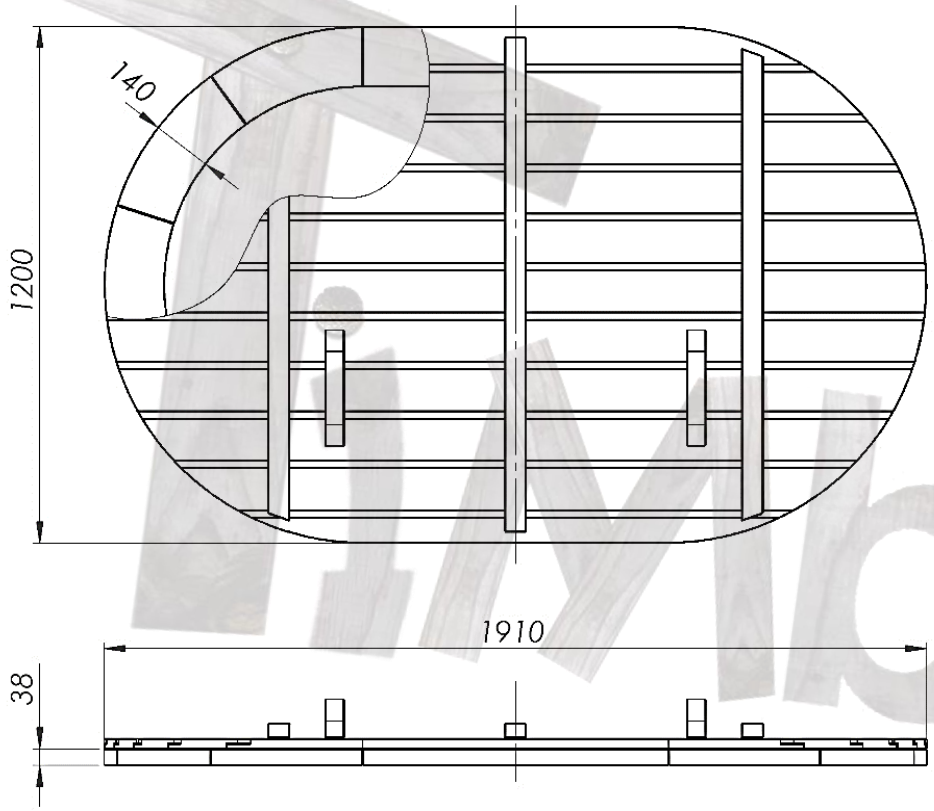


| MODELL | HOLZTEILE |
|---|---|
| | |
| Maße des Holzdeckels | 1200 mm x 1910 mm |
| Deckelisolierung (falls gewählt) | 30 mm |
| Breite des Holzrands | 140 mm |
| Kunstlederdeckel | isoliert; optional |
| | |

***Holzdeckel und Holzrand nur mit Fichten- oder Thermoholz-Verkleidung**

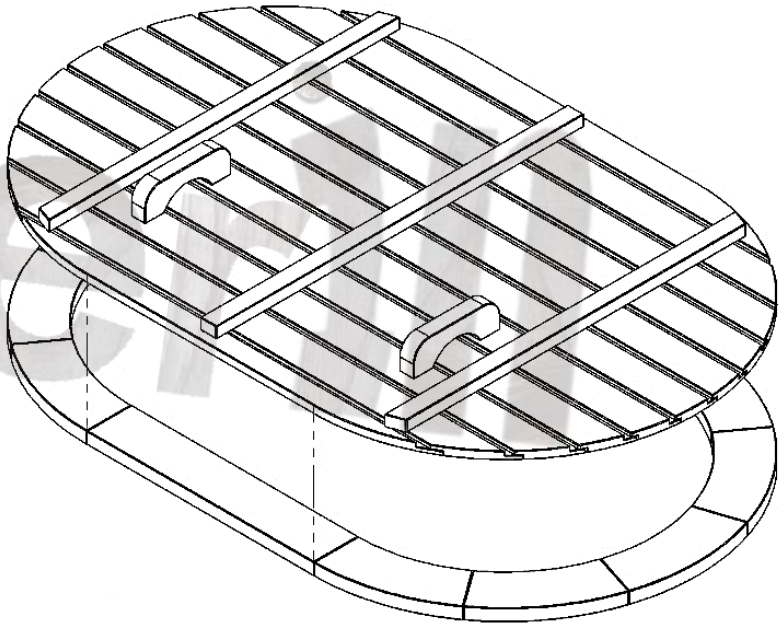

2026/10/30

# WASSERABLASS

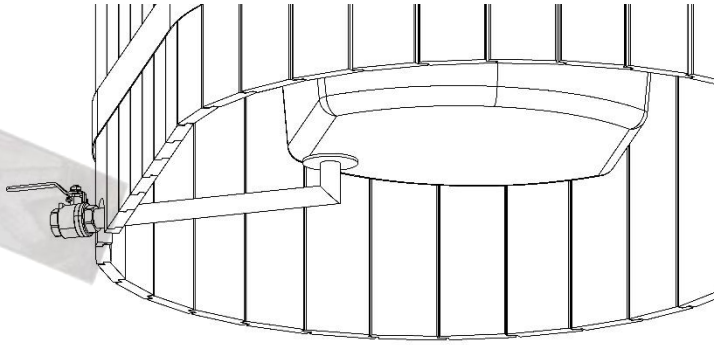

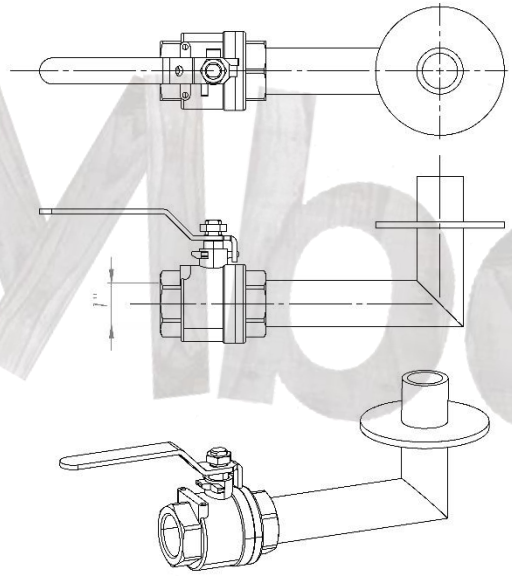

| MODELL | EXTERNER ABLASSHAHN |
|---|---|
| | |
| Durchmesser des Hahns | 1 inch |
| | |
| Material | Edelstahl 316 |
| | |

timberin

2026/10/30

# HOLZBOXEN FÜR DIE SPA-TECHNIK

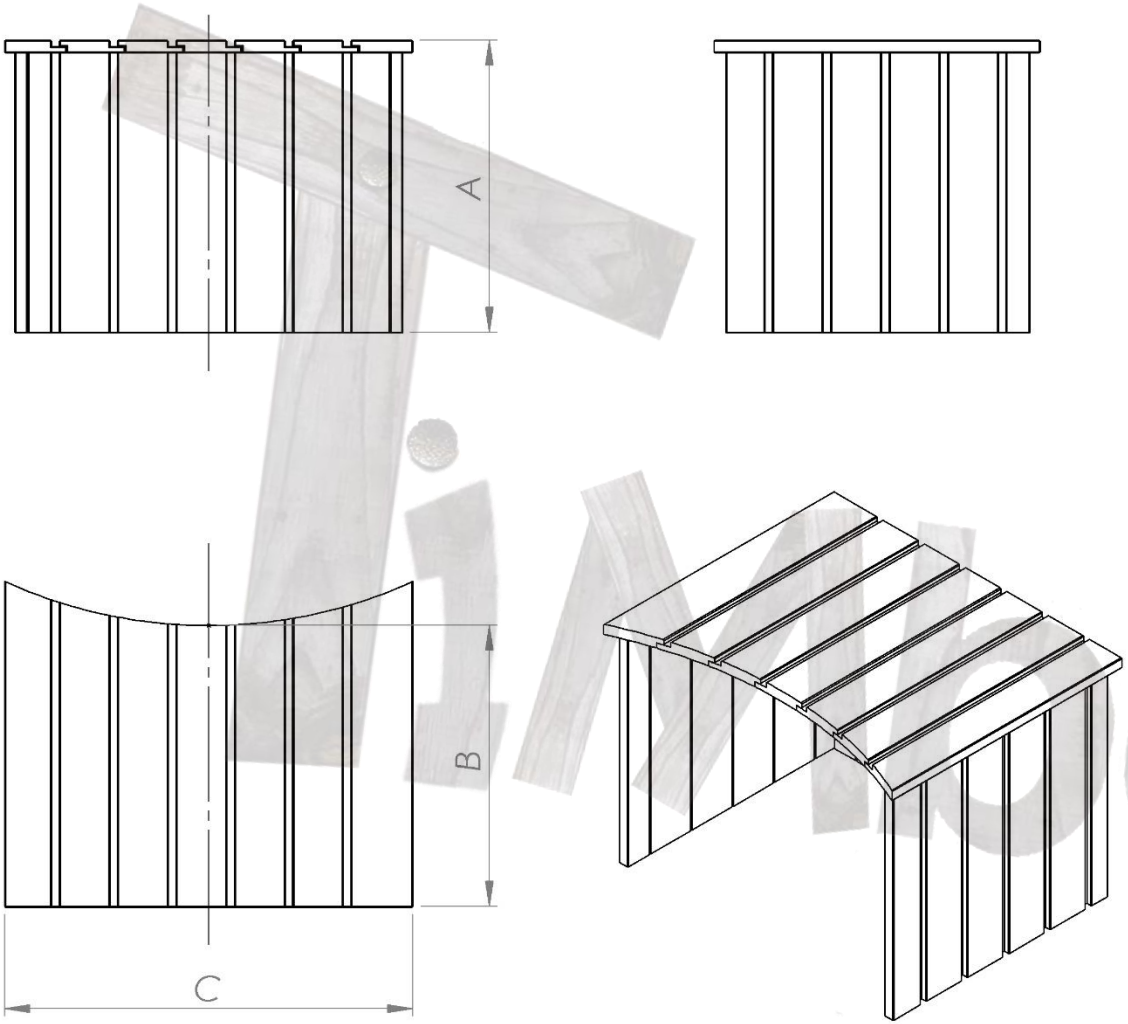


| MODELL | HOLZBOX |
|---|---|
| | |
| **Sandfilter mit Holzbox** | A: 800 mm<br>B: 700 mm<br>C: 600 mm |
| **Elektroheizung mit Holzbox** | A: 400 mm<br>B: 600 mm<br>C: 600 mm |
| **Sandfilter + Elektroheizung mit Holzbox** | A: 800 mm<br>B: 700 mm<br>C: 600 mm |
| | |
| | |
| | |

iMoerin

2026/10/30

# LIEFERINFORMATIONEN

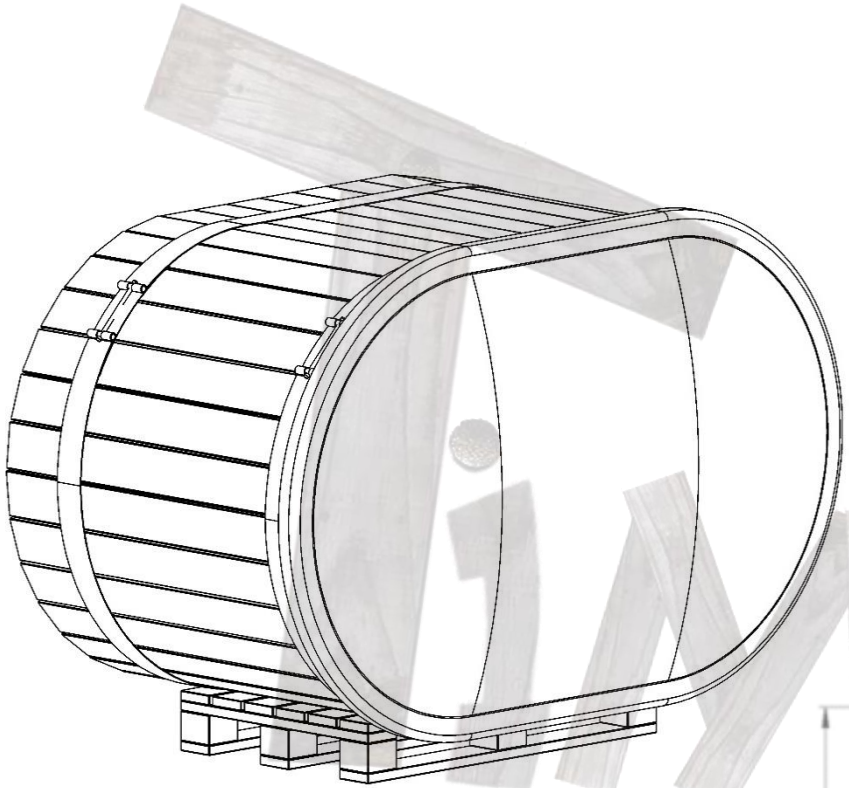

| MODELL | LIEFERUNG NORDIC DUO |
|---|---|
| | |
| **Maße des verpackten Modells:** | Höhe: 1290 mm<br>Breite: 1400 mm<br>Länge: 1950 mm |
| **Zusätzliches Paket (SPA-Technik oder Heizungen)** | Höhe: 900 mm<br>Breite: 800 mm<br>Länge: 1200 mm |
| | |

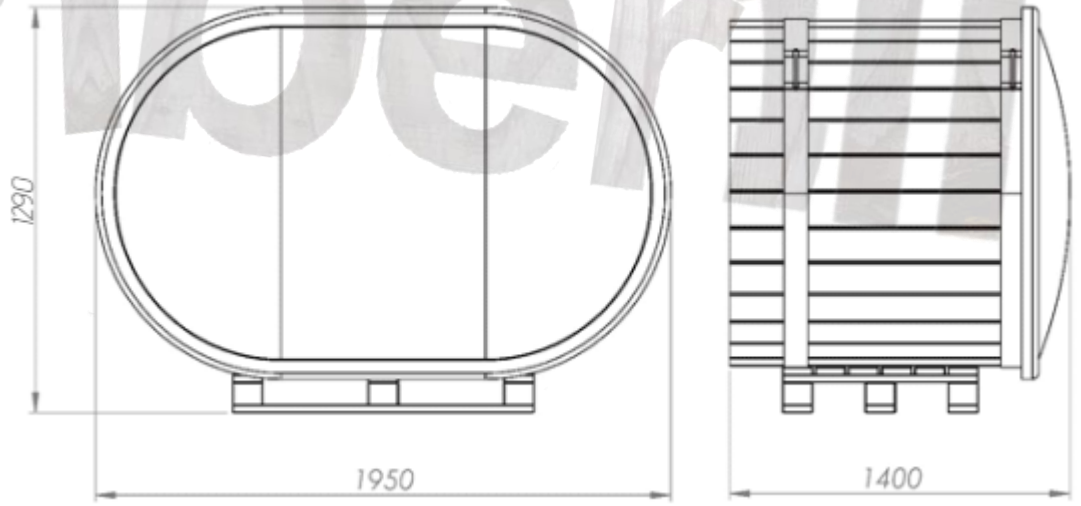


**Die obigen Maße geben den Platzbedarf im Lkw an; die tatsächlichen Maße des Badefasses sind daher etwas kleiner.**

2026/10/30