TimberIN
BALTIC SPA & SAUNAS

BITTE BEACHTEN

Die Maße in den Zeichnungen und auf den TimberIN-Websites sind ungefähre Angaben. Sie weichen leicht von den Maßen des fertigen Produkts ab, da unsere Produkte individuell gestaltet und von Hand gefertigt werden. Wenn Ihnen ein oder mehrere Maße sehr wichtig sind, teilen Sie uns dies bitte vor der Bestellung mit. Wir berücksichtigen Ihre Anforderungen in der Produktion sorgfältig, damit das Produkt ihnen so genau wie möglich entspricht.

TECHNISCHE DATEN

Nordic Square Badefass

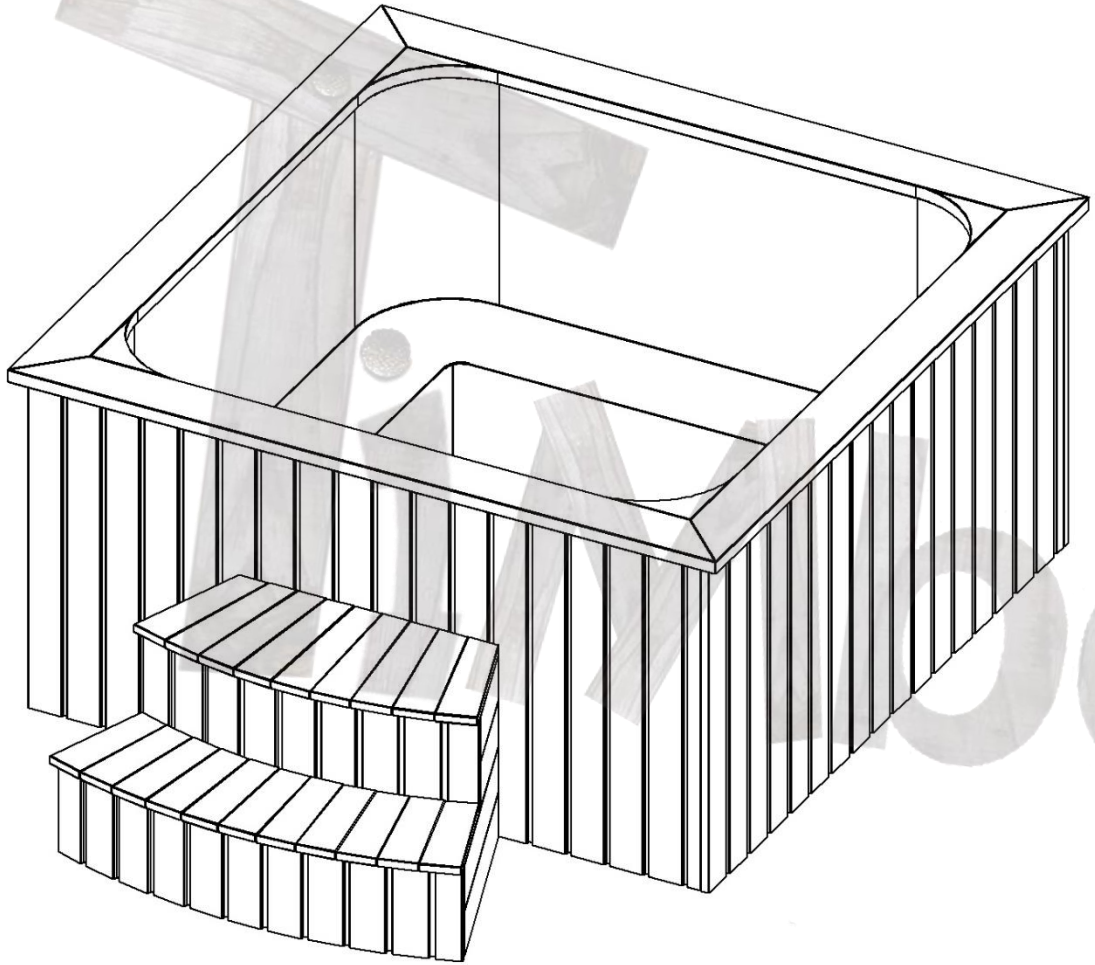

3D-Ansicht dieses Modells

MODELL	Nordic Square
Anzahl Badende	3-4 bis über 10
Wasserinhalt	ca. 1570–4000 l
Höhe des Badefasses	ca. 1050 mm
LED	optional; 2 oder 4
HYDROMASSAGE	optional
LUFTMASSAGE	optional
SANDFILTER	optional
ISOLIERUNG	optional
SMART SPA (WLAN)	optional
TREPPE A+	inklusive
HOLZDECKEL + RAND	optional
KUNSTLEDERDECKEL	optional
BÄNKE	optional
HEIZUNG ZUR WAHL	VERKLEIDUNG
Externer Holzofen	Fichte
Interner Holzofen	Lärche
Elektroheizung	Thermoholz
Hybrid: Elektro + Holzofen	Eiche
Hybrid: Wärmepumpe + Ofen	WPC schwarz
Externer Pelletofen 30 kW	WPC braun
Gasheizung	Ohne Holz (eingelassen)
Bioheizer (WLAN)	
Anschlüsse eigene Heizung	

ALLGEMEINE ANGABEN

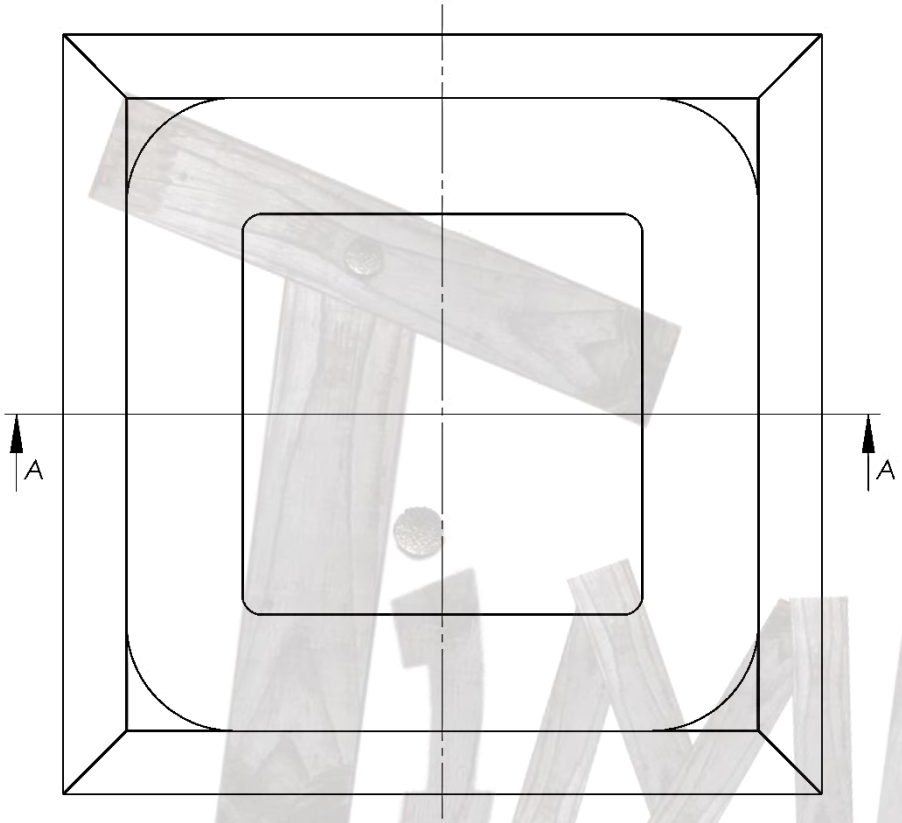

MODELL	ALLGEMEINE ANGABEN		
Innenhöhe	1030 mm		
Breite der Bänke	350 mm		
Höhe der Bänke	330 mm		
Außenhöhe	ca. 1050 mm		
Innen	**Außen**	**Badende**	**Ext. Ofen**
1400 mm	1700 mm	3-4	22 kW
1600 mm	1900 mm	4-6	22 kW
1800 mm	2100 mm	6-8	22 kW
2000 mm	2300 mm	8-10	28 kW
2200 mm	2500 mm	über 10	40 kW



inAberin

ALLGEMEINE MASSE

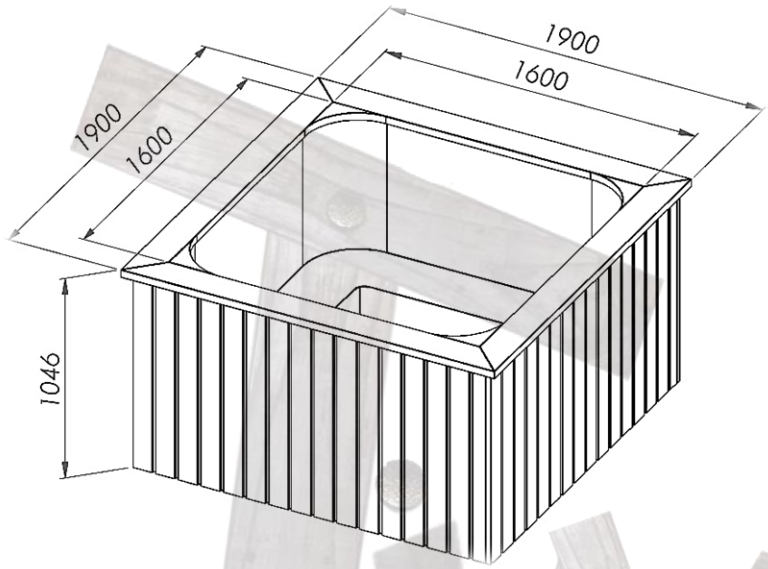

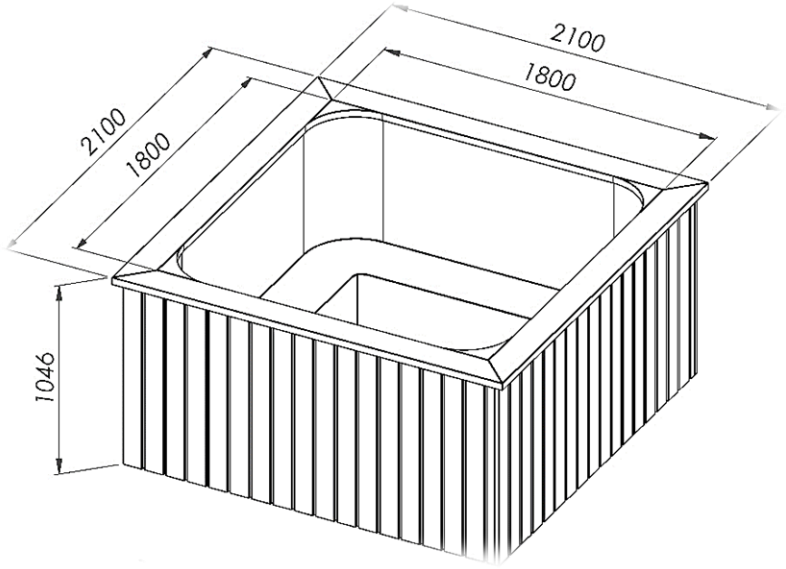

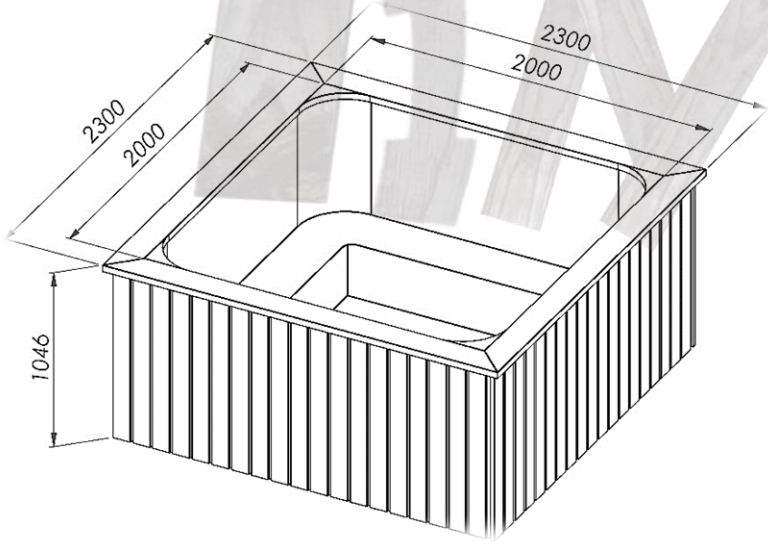

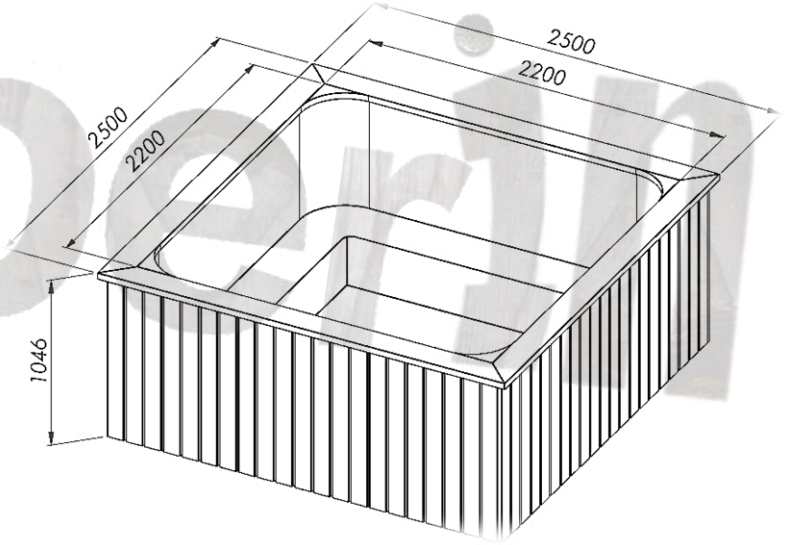

Mit Bodenisolierung erhöht sich die Höhe um 80 mm

BANKVARIANTEN

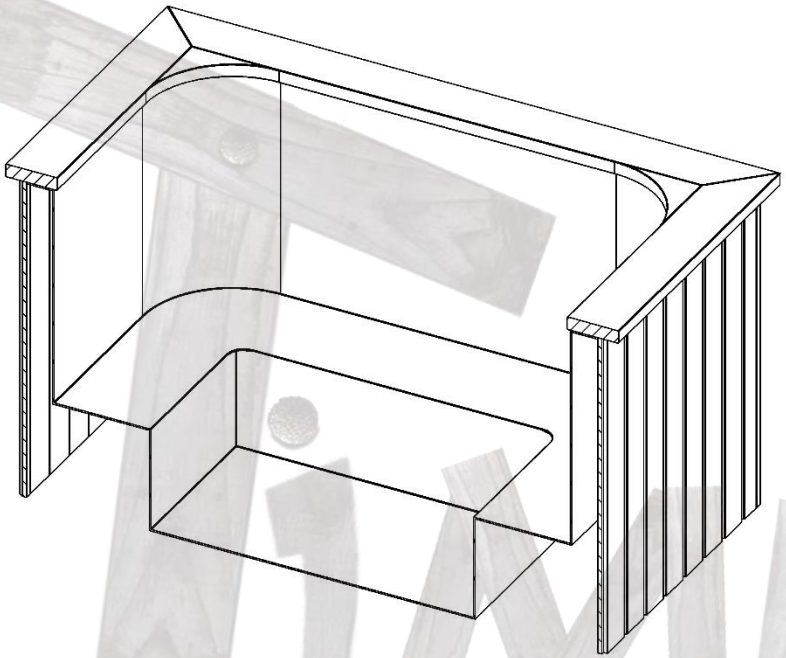

Geschlossene Polypropylen-Bänke

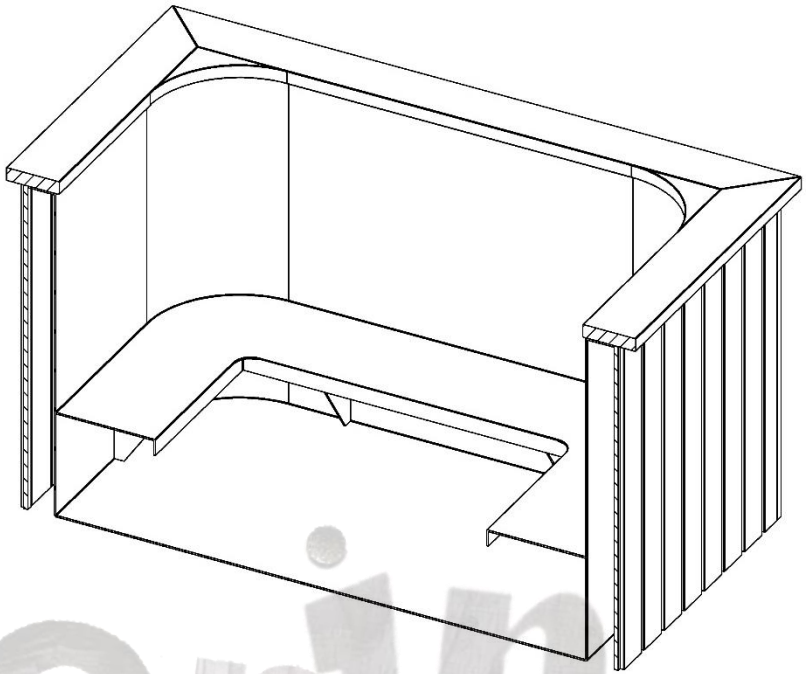

Offene Polypropylen-Bänke

Holzbänke (Fichte) und Holzbänke Typ Sunny sind ebenfalls erhältlich

TREPPE TYP A+

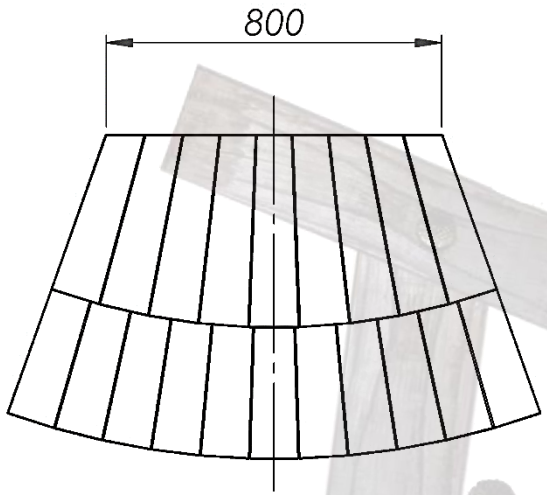

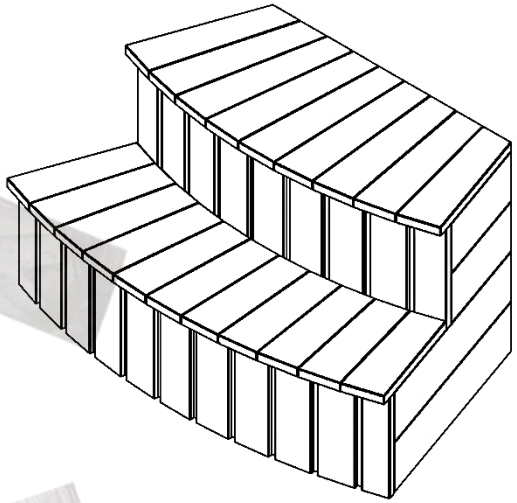

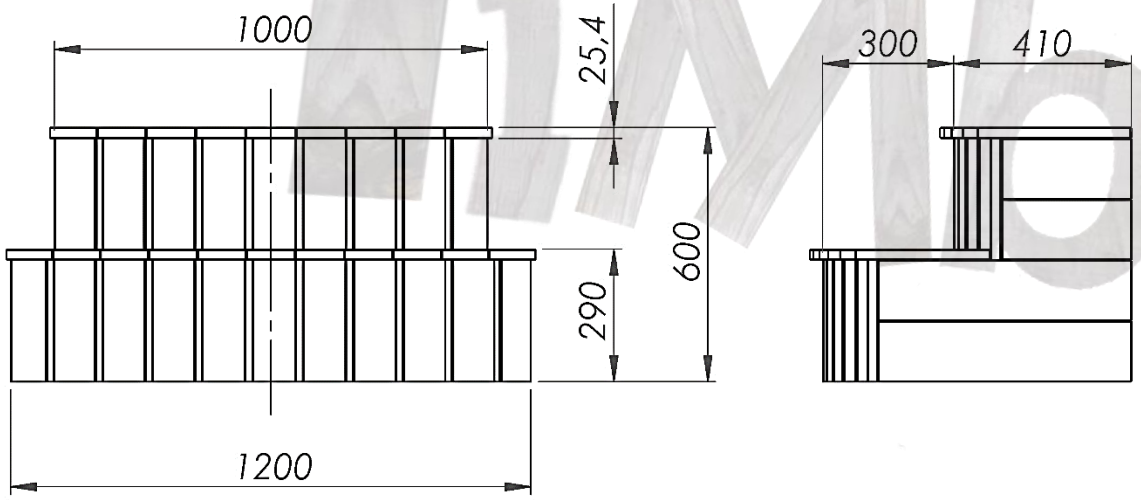

MODELL	TREPPE TYP A+
Gesamthöhe	600 mm
Höhe 1. Stufe	290 mm
Gesamtbreite	1200 mm
Länge	710 mm
Standard	inklusive
Eingelassenes Modell	nicht enthalten

iMberin

EXTERNER HOLZOFEN

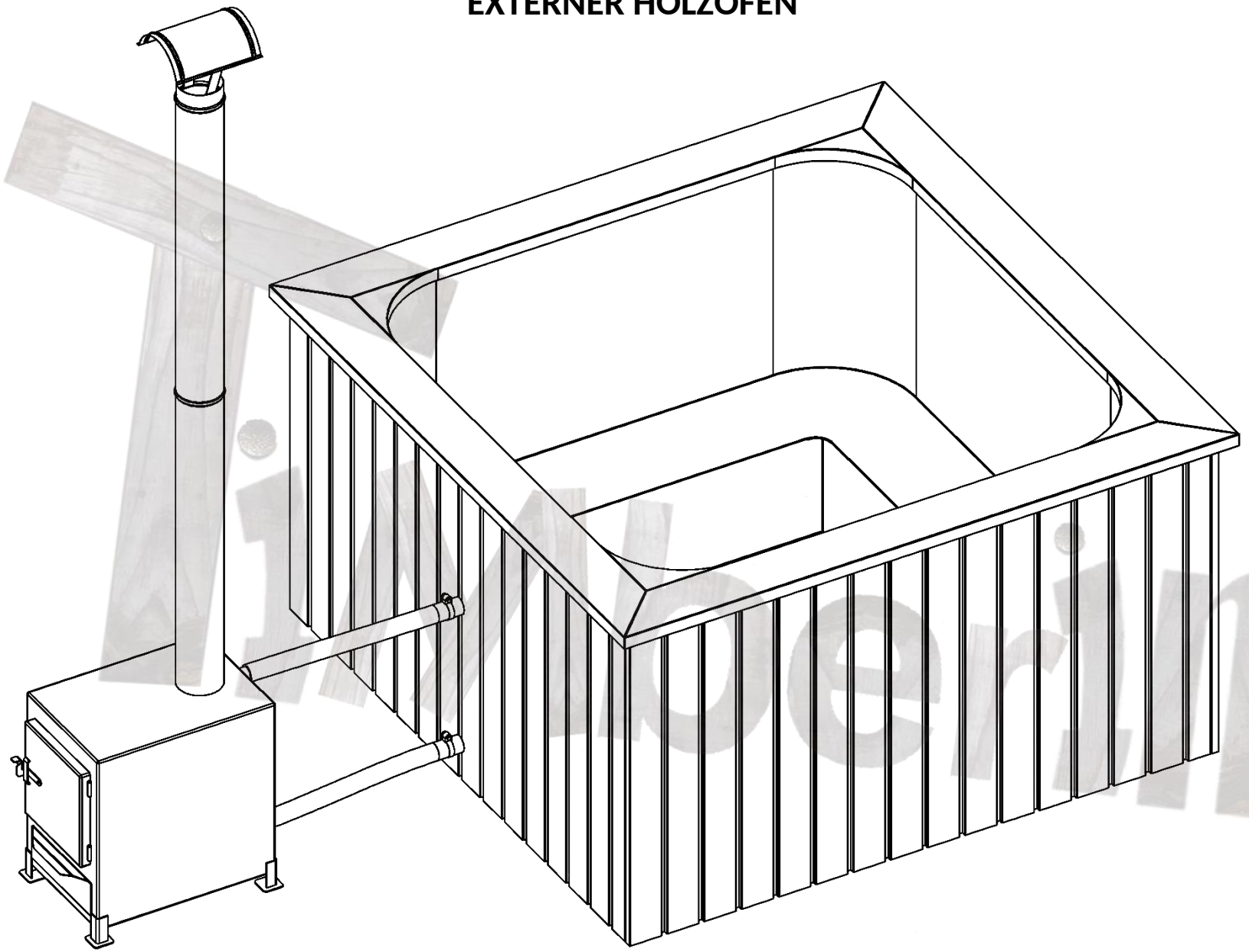

EXTERNER HOLZOFEN

Externer Holzofen 28 kW

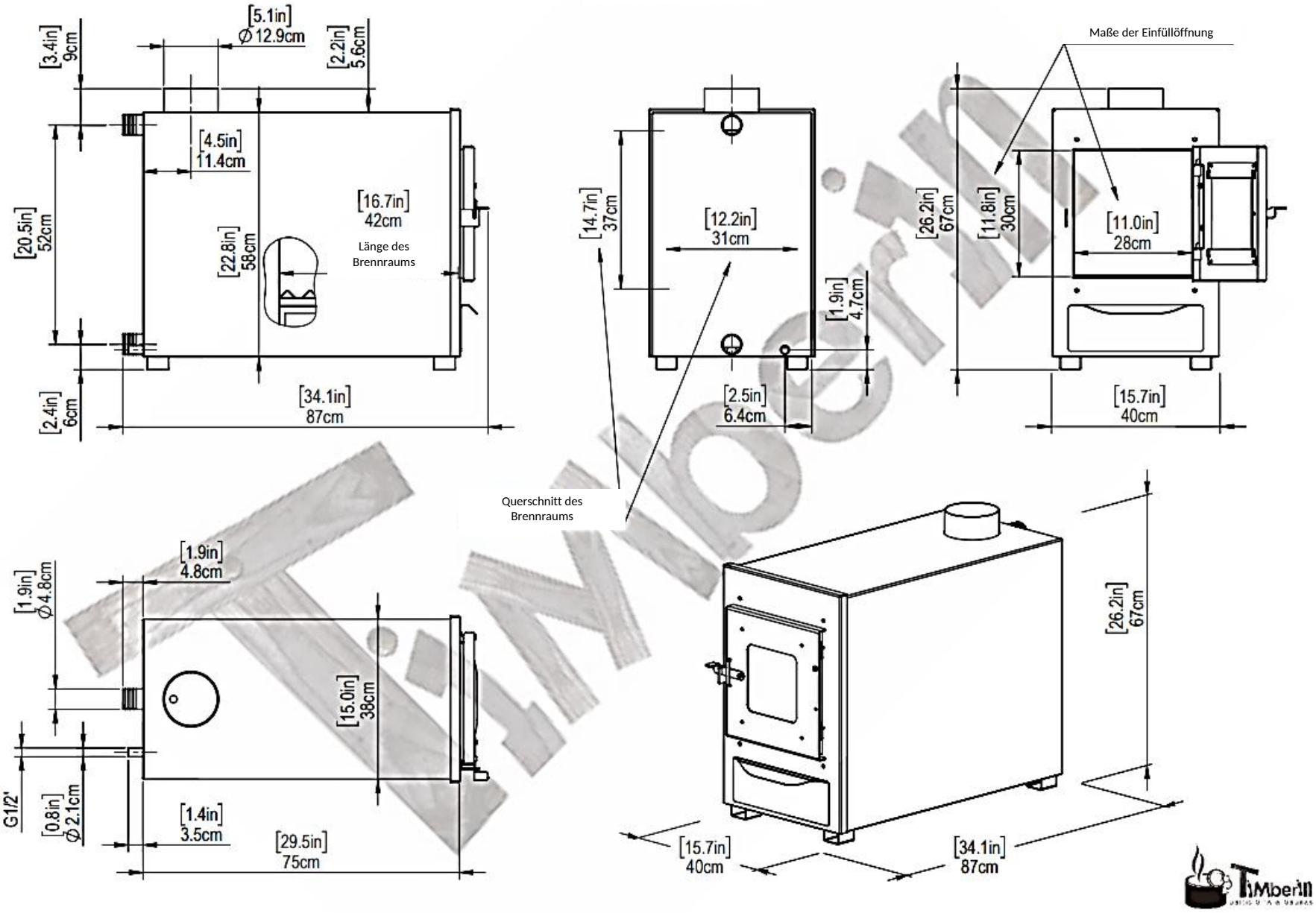

Leistung des externen Ofens: Badefässer 1400–1800 mm 22 kW; 2000 mm 28 kW; 2200 mm 40 kW

ELEKTROHEIZUNG

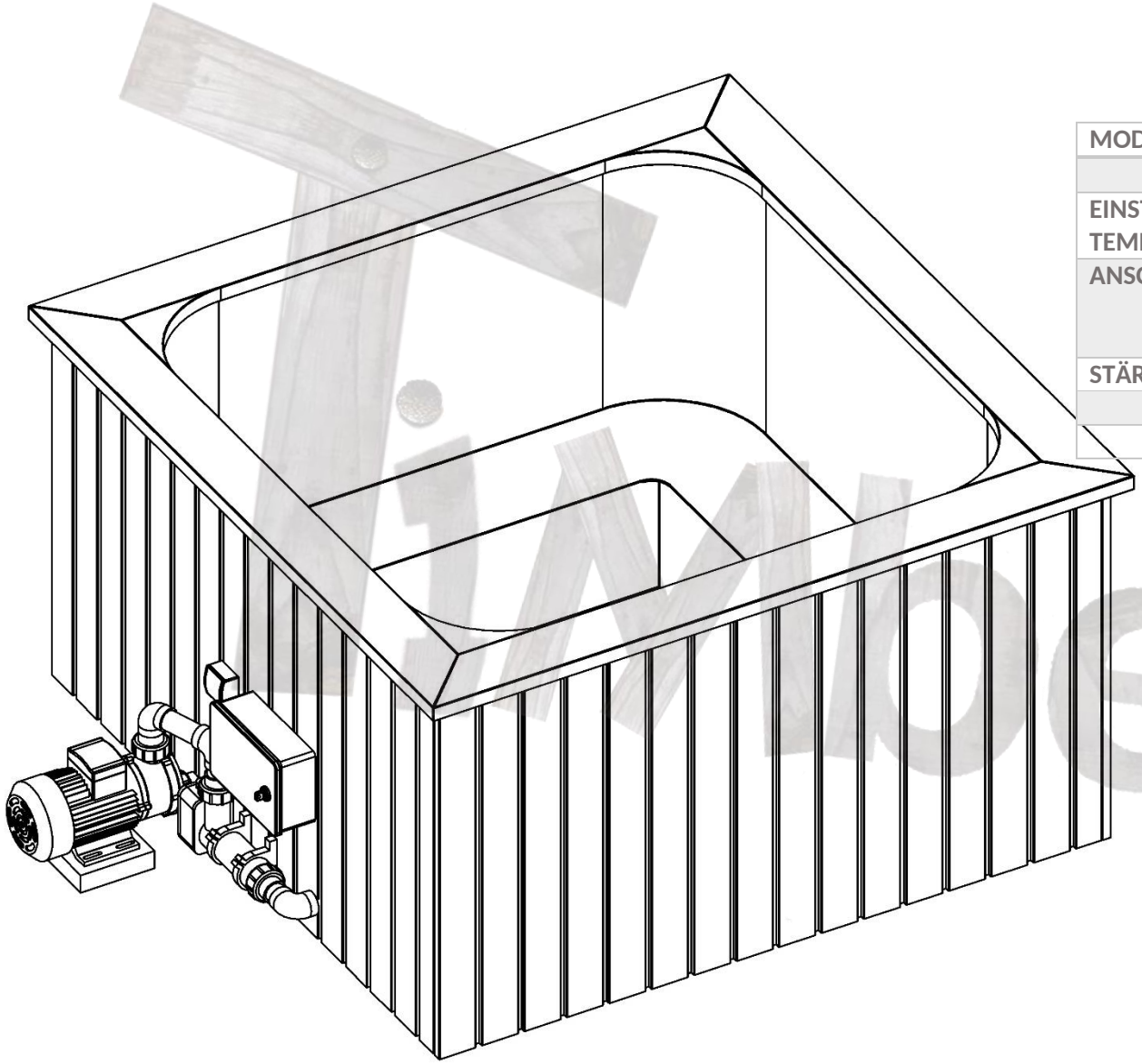

MODELL	ELEKTROHEIZUNG
EINSTELLBARER THERMOSTAT TEMPERATURBEREICH	0-45° C
ANSCHLUSSARTEN	6 kW; 1 Phase; 220V; 26A 6 kW; 3 Phasen; 380V; 14A
STÄRKERE HEIZUNG	9 kW; 3 Phasen; 380V; 14A
	12 kW; 3 Phasen; 380V; 18A
	15 kW; 3 Phasen; 380V; 22A

INTERNER HOLZOFEN

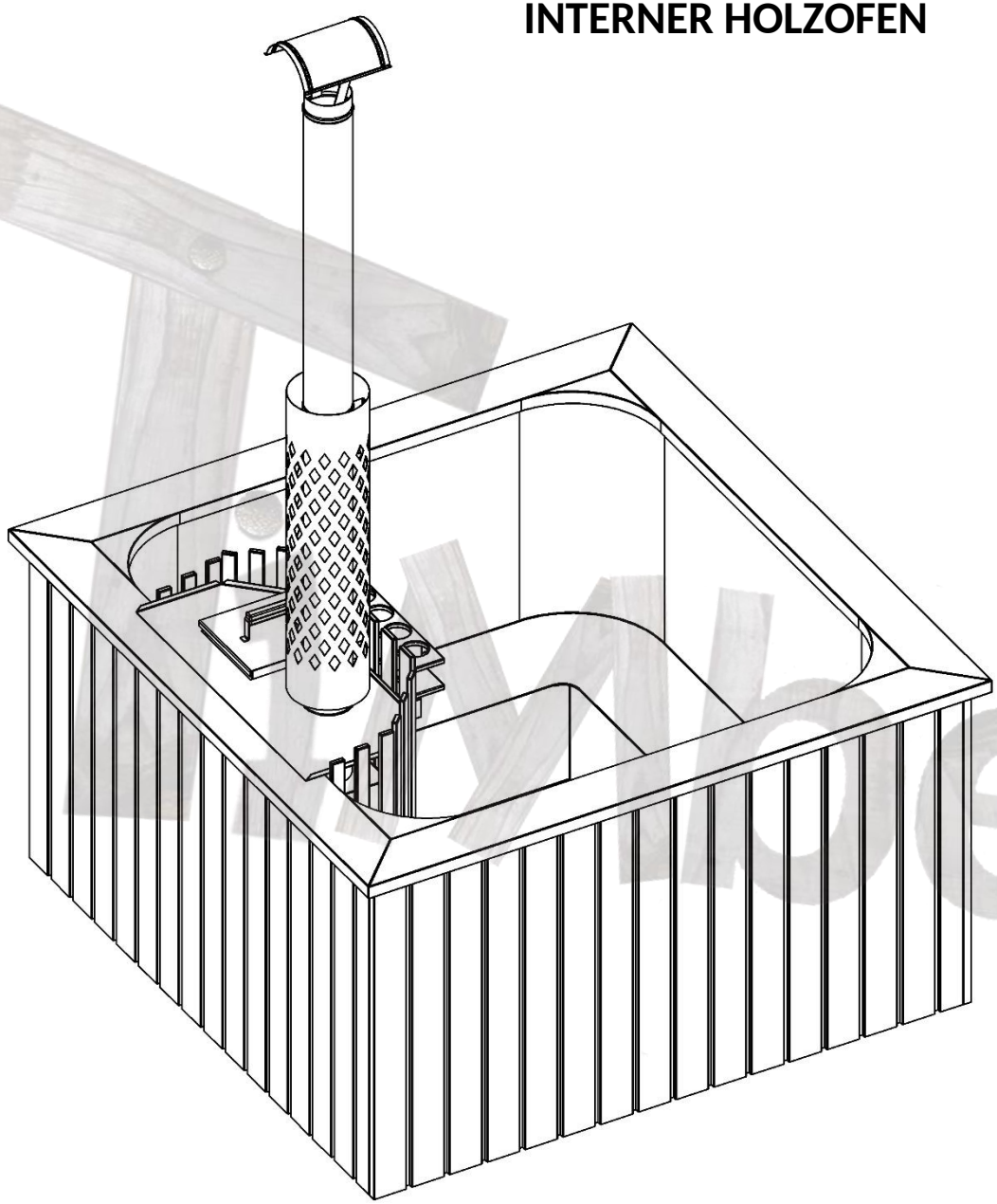

TyAberin

INTERNER HOLZOFEN

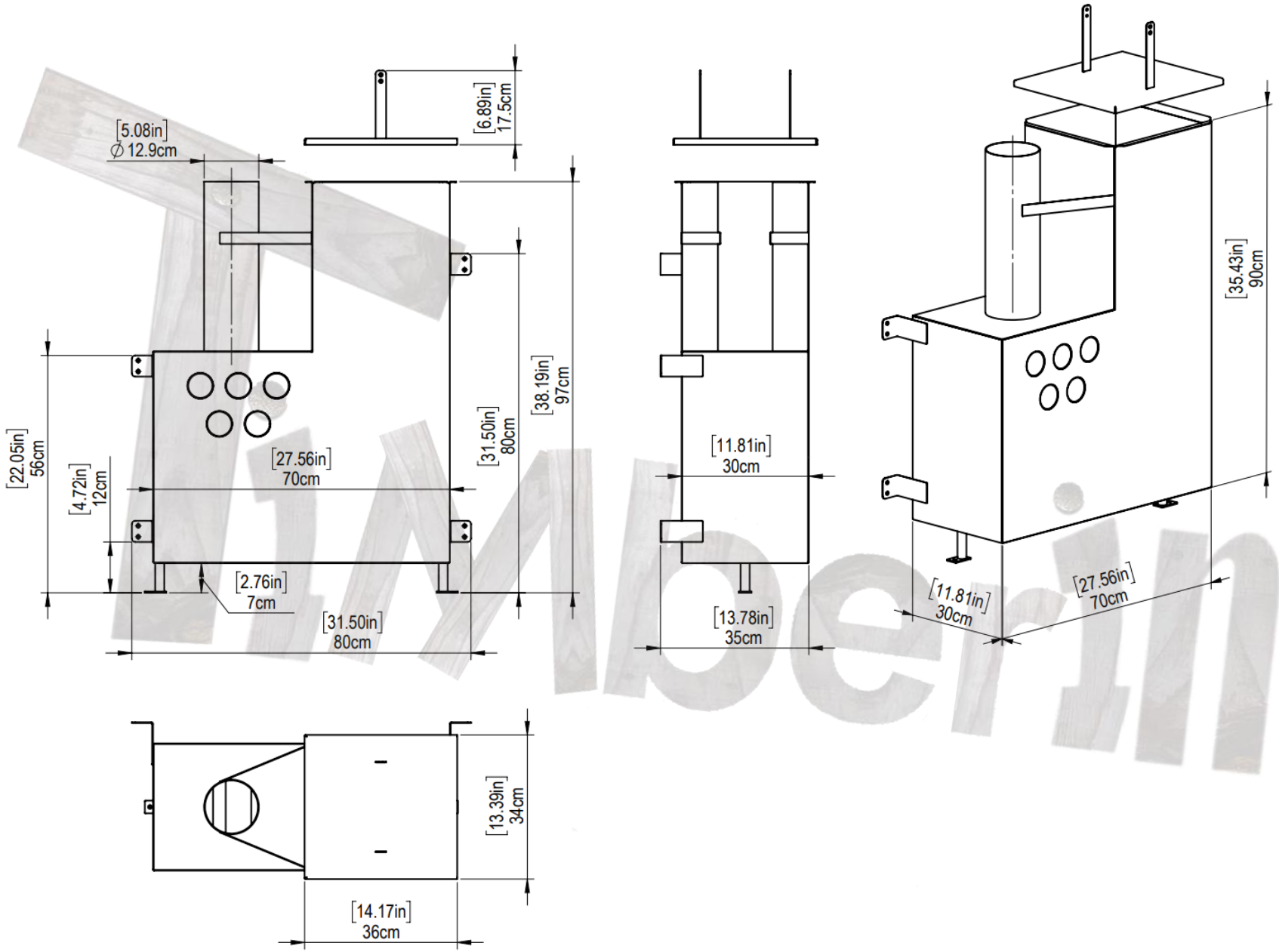

HOLZDECKEL UND RUNDER RAND

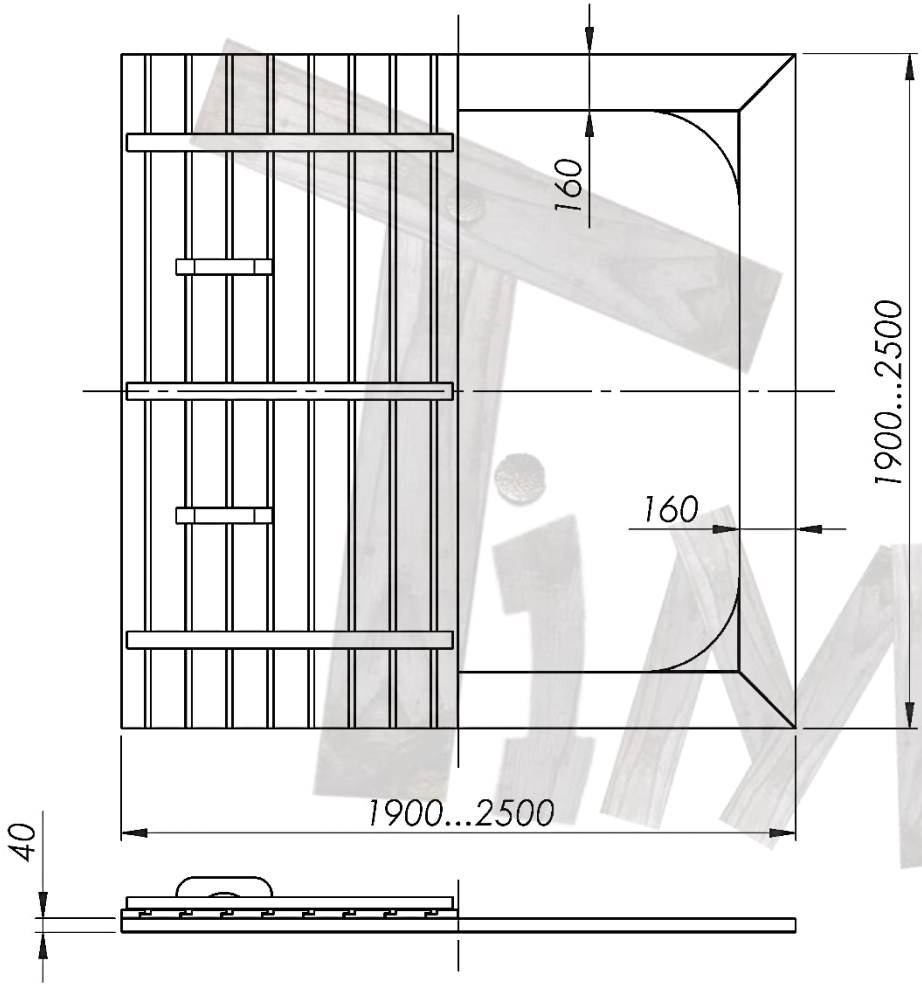

MODELL	HOLZTEILE
Maße des Holzdeckels	1700 mm .... 2500 mm
Deckelisolierung (falls gewählt)	30 mm
Breite des Holzrands	160 mm
Holzdeckel und -rand	**Fichte oder Thermoholz**
Rand aus Polypropylen	Ebenfalls erhältlich
Isolierter Kunstlederdeckel	Ebenfalls erhältlich

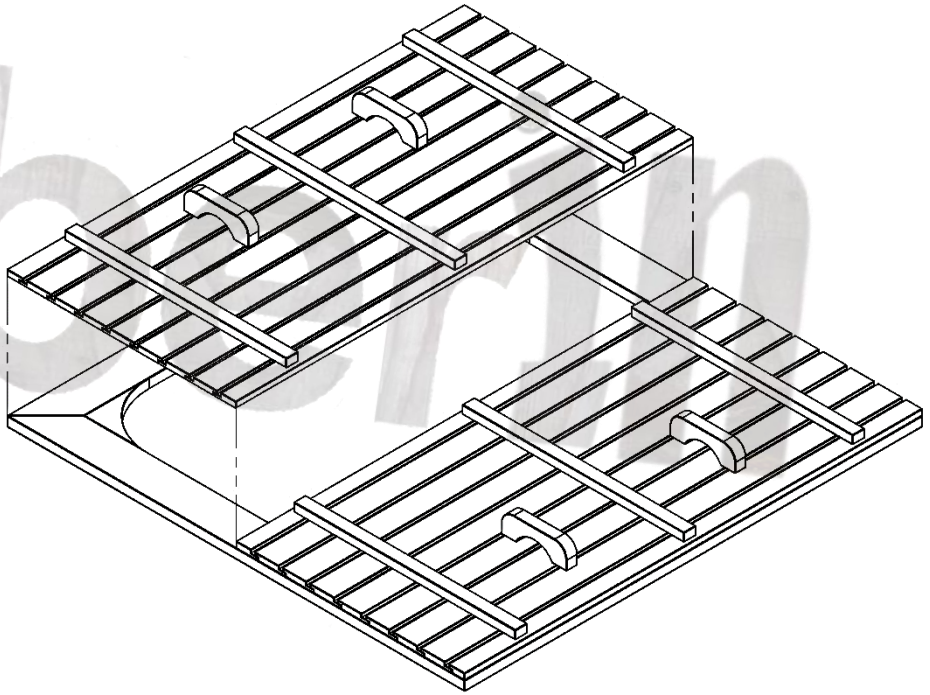

WASSERABLASS

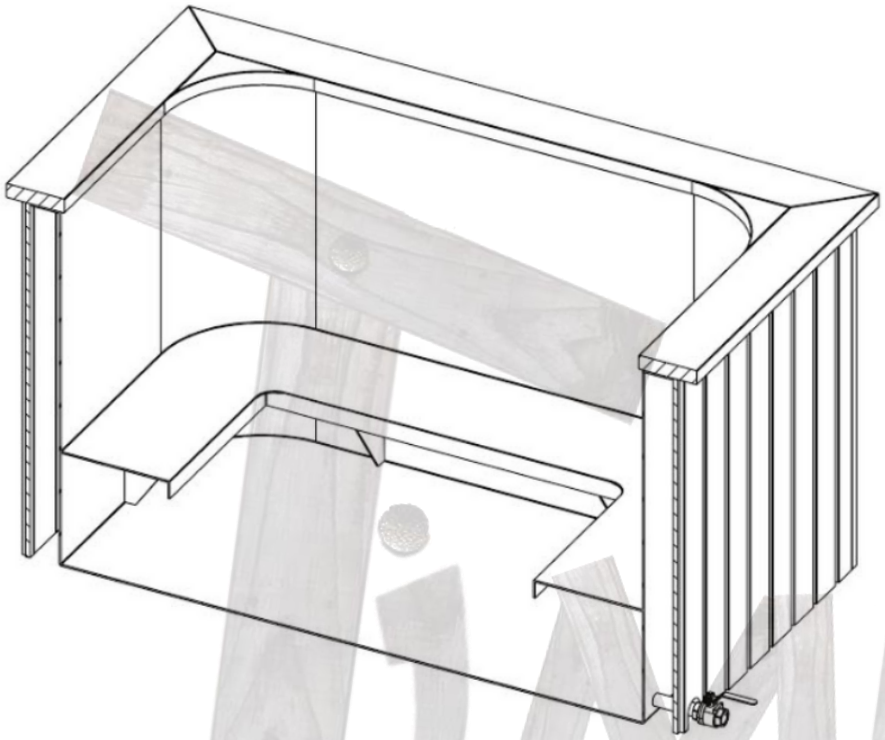

Without bottom **insulation**.

External water tap is installed in the wall.

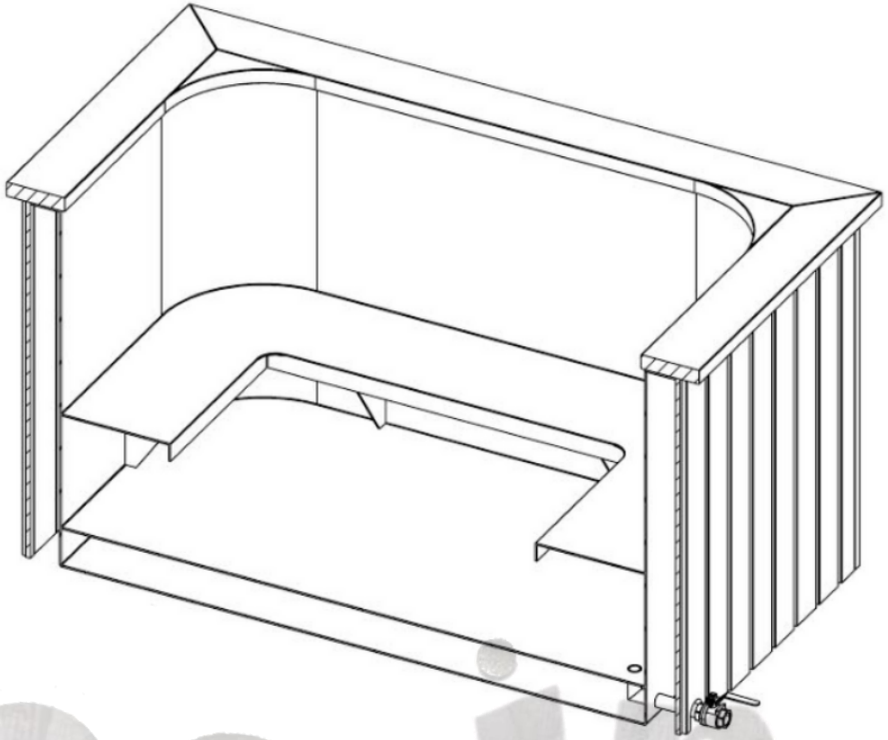

With bottom **insulation.**

The external water tap is installed in the bottom.

*Some water is expected to remain on the bottom

inMberin

HOLZBOXEN FÜR DIE SPA-TECHNIK

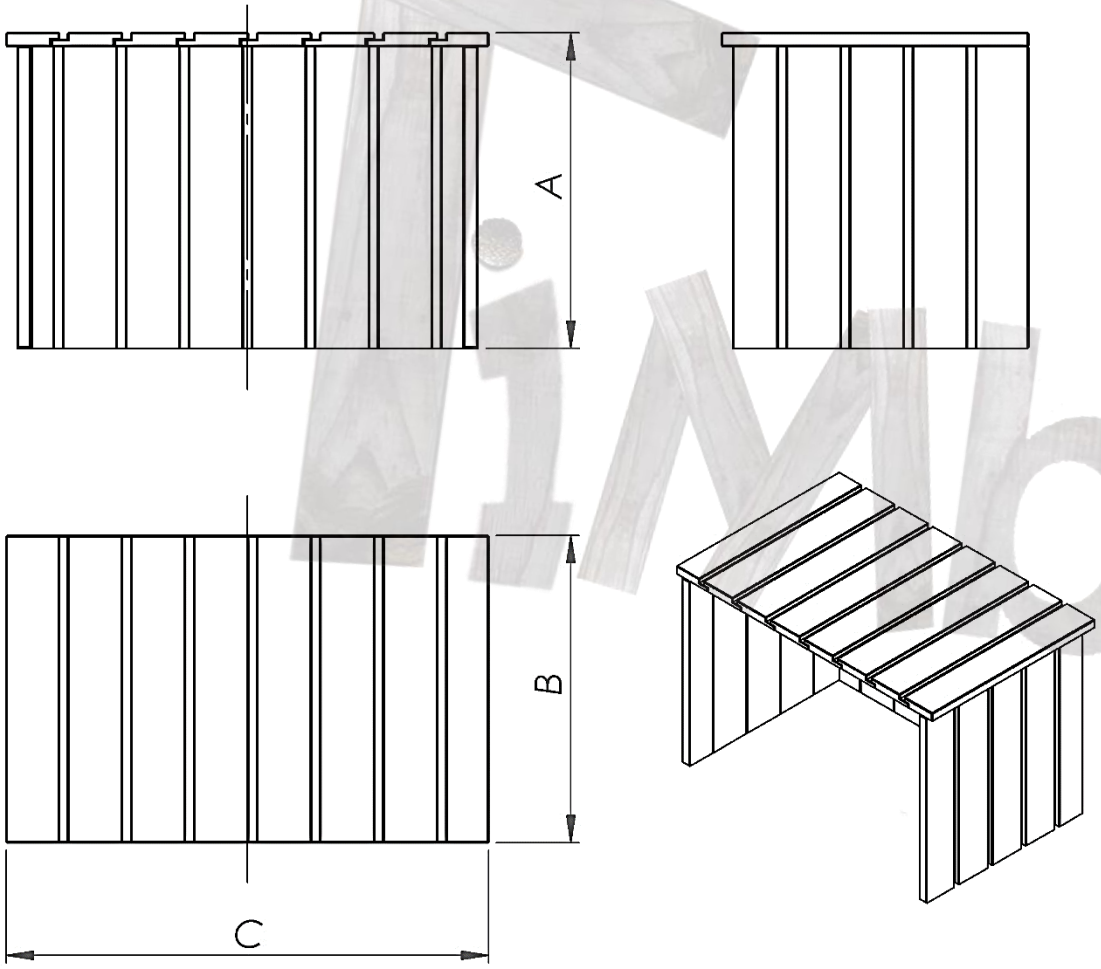

MODELL	HOLZBOX
Sandfilter mit Holzbox	A: 800 mm B: 700 mm C: 600 mm
Elektroheizung mit Holzbox	A: 400 mm B: 600 mm C: 600 mm
Sandfilter + Elektroheizung mit Holzbox	A: 800 mm B: 700 mm C: 600 mm

iMberin

LIEFERUNG

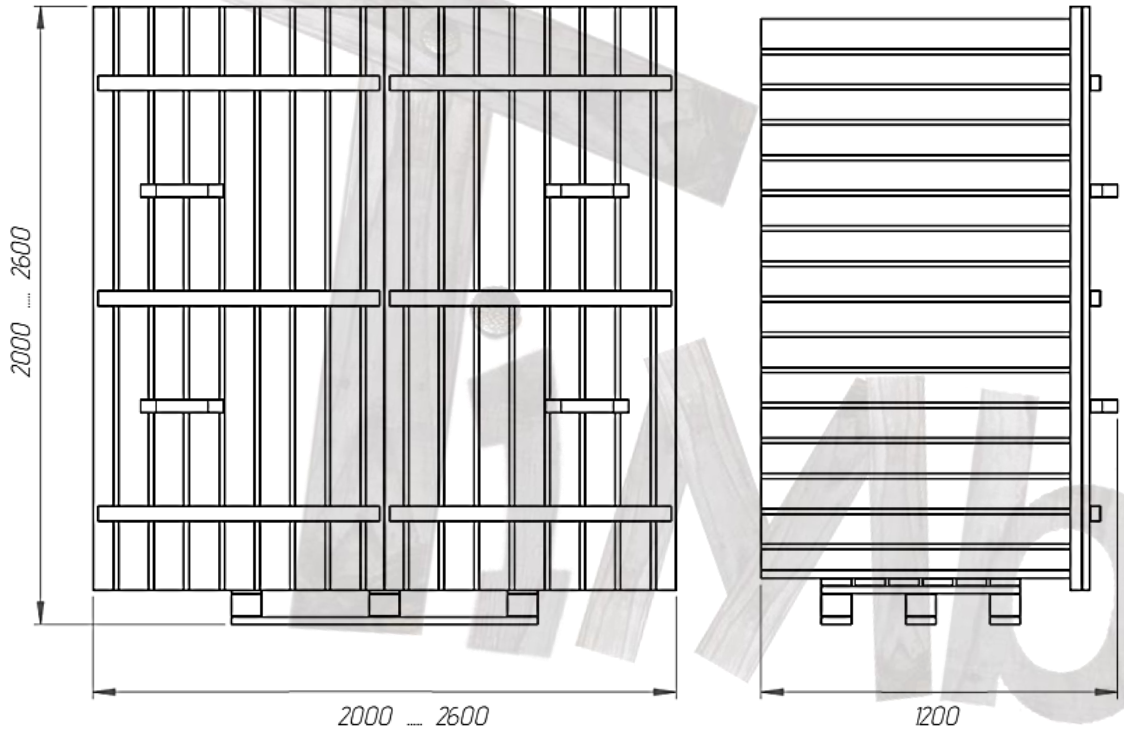

MODELL	Nordic Square LIEFERUNG
Maße verpackt:	Badefässer 1600–2200 mm: Höhe: 2000 - 2600 mm Breite: 1200 mm Länge: 2000 - 2600 mm
Zusätzliches Paket (SPA-Technik oder Heizung)	Höhe: 1300 mm Breite: 1300 mm Länge: 1300 mm
Kleinstes Badefass	1400 mm: auf Anfrage

