TimberIN
BALTIC SPA & SAUNAS

BITTE BEACHTEN

Die Maße in den Zeichnungen und auf den TimberIN-Websites sind ungefähre Angaben. Sie weichen leicht von den Maßen des fertigen Produkts ab, da unsere Produkte individuell gestaltet und von Hand gefertigt werden. Wenn Ihnen ein oder mehrere Maße sehr wichtig sind, teilen Sie uns dies bitte vor der Bestellung mit. Wir berücksichtigen Ihre Anforderungen in der Produktion sorgfältig, damit das Produkt ihnen so genau wie möglich entspricht.

TECHNISCHE DATEN

NORDIC SNORKEL

COMPACT

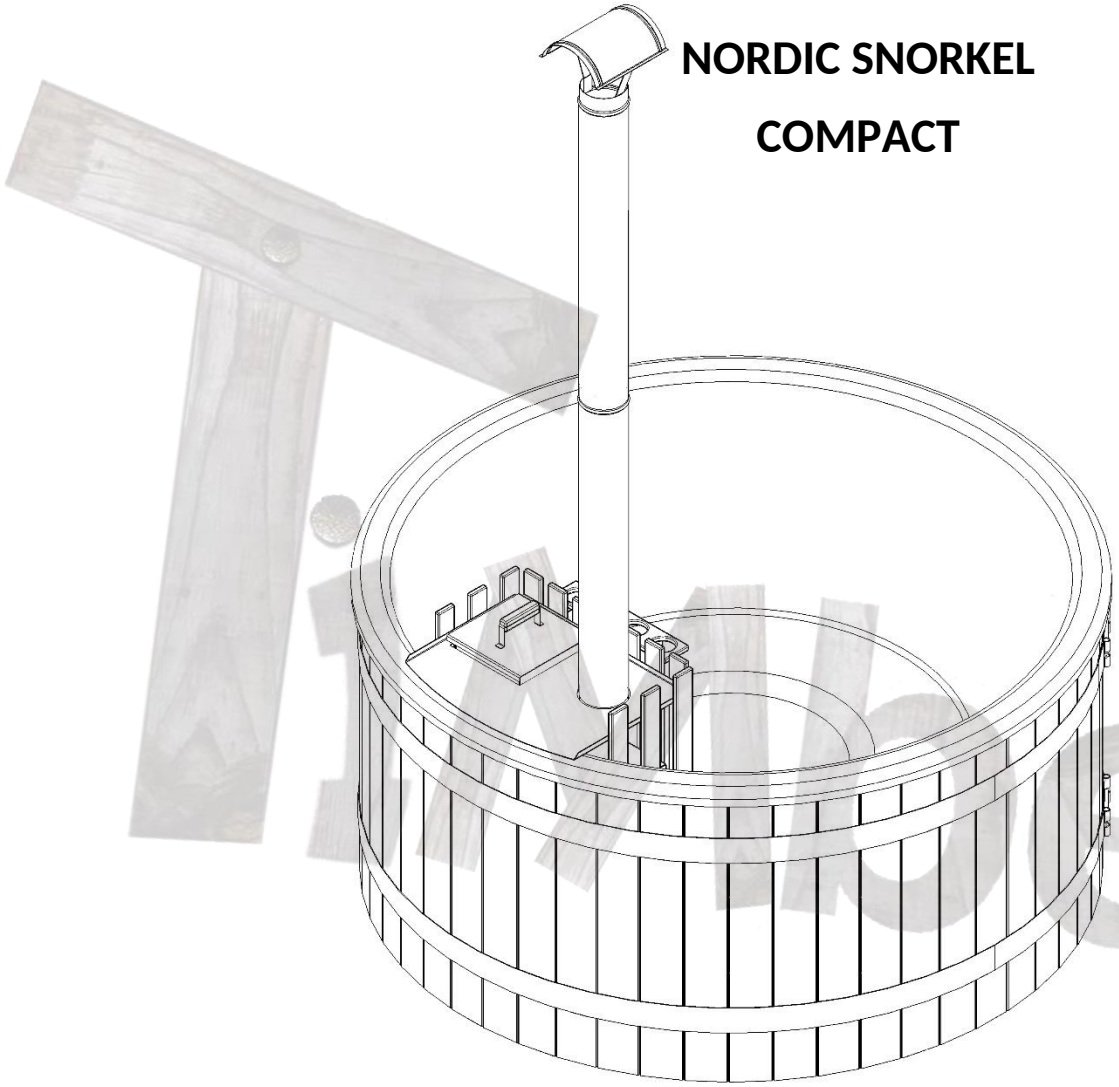

MODELL	SNORKEL COMPACT
Anzahl Badende	4-6
Wasserinhalt	1500 l
LED	optional
HYDROMASSAGE	optional
LUFTMASSAGE	optional
SANDFILTER	optional
ISOLIERUNG	inklusive
EDELSTAHLDECKEL AUF DEM OFEN	optional
HOLZ- ODER KUNSTLEDERDECKEL	optional
HEIZUNG ZUR WAHL	VERKLEIDUNG
Interner Holzofen	Fichte
Hybrid: Elektro + Holzofen	Lärche
Hybrid: Wärmepumpe + Ofen	Thermoholz
TREPPE ZUR WAHL	Eiche
Leiter oder Typ B	WPC schwarz
Typ A oder C	WPC braun

3D-Ansicht dieses Modells

ALLGEMEINE ANGABEN

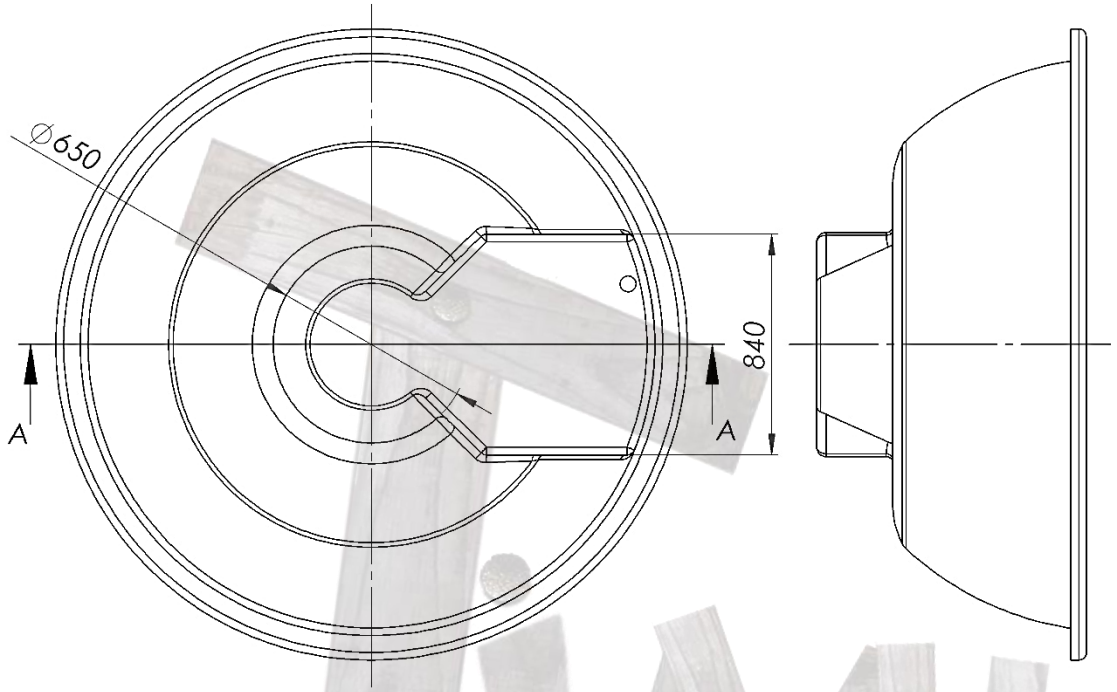

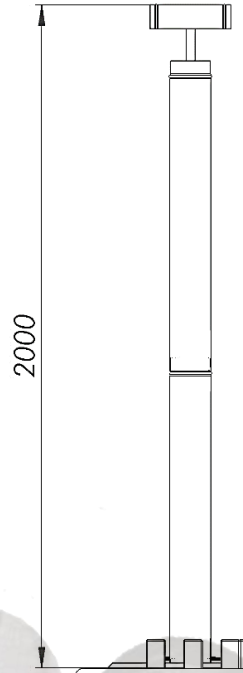

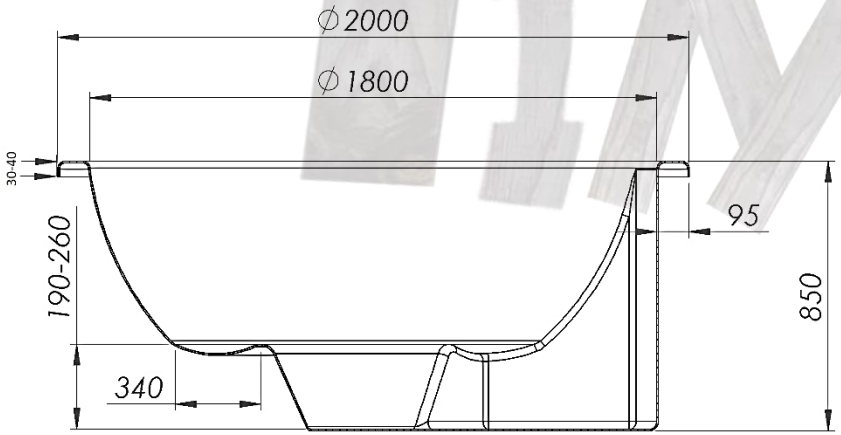

A-A

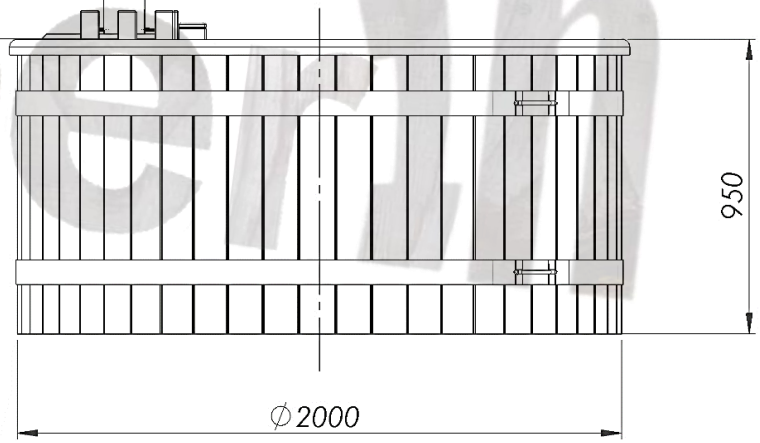

MODELL	SNORKEL COMPACT
Innendurchmesser	1800 mm
Außendurchmesser	2000 mm
Innenhöhe	850 mm
Außenhöhe	950 mm
Breite der Bänke	340 mm
Höhe der Bänke	190 - 260 mm
Bodendurchmesser	650 mm
Tiefe des Bodenkreises	260 mm
Breite des GFK-Rands	95 mm
Höhe des GFK-Rands	30-40 mm
Länge des Schornsteins	2000 mm

Timberin

TREPPE TYP B

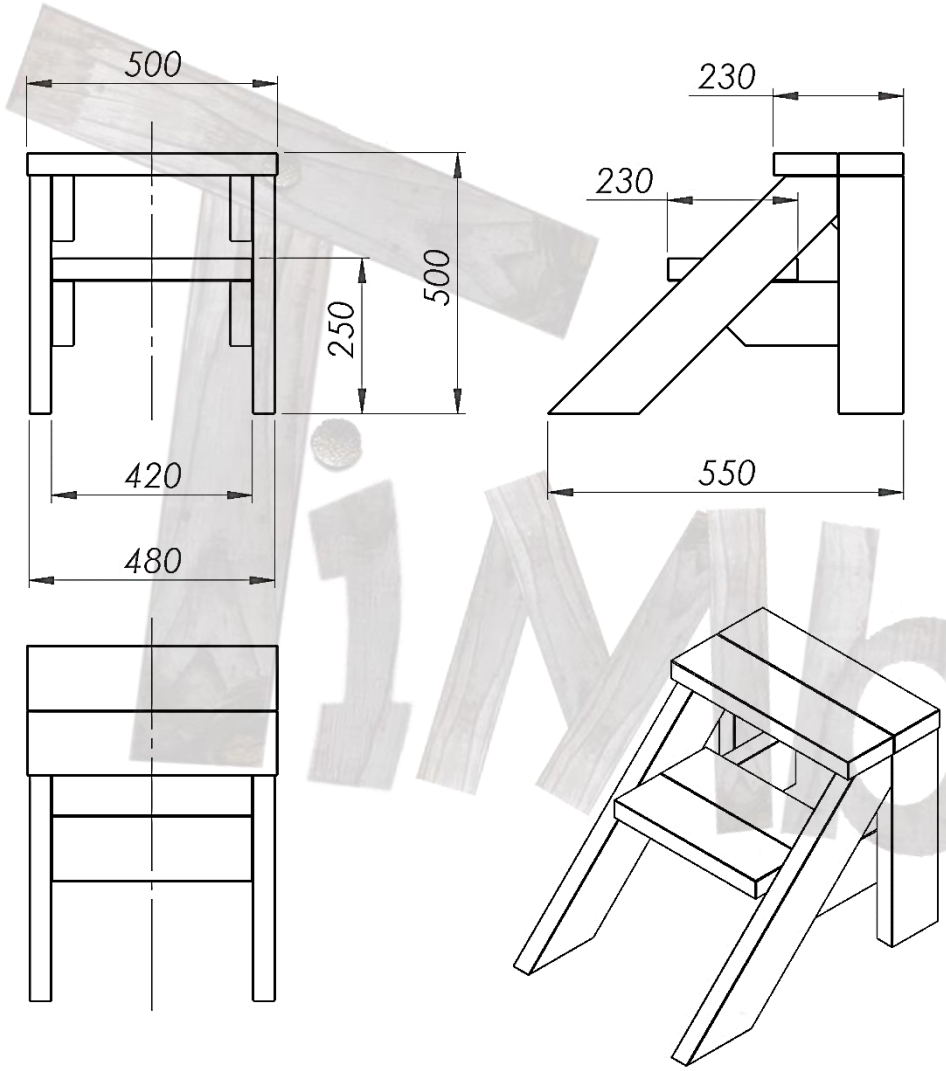

MODELL	TREPPE TYP B
Gesamthöhe	500 mm
Höhe 1. Stufe	250 mm
Gesamtbreite	500 mm
Länge	550 mm
Typ A oder C	Ebenfalls erhältlich
Einfache Leiter mit 3 Stufen	Ebenfalls erhältlich

timberin

HOLZDECKEL UND RUNDER RAND

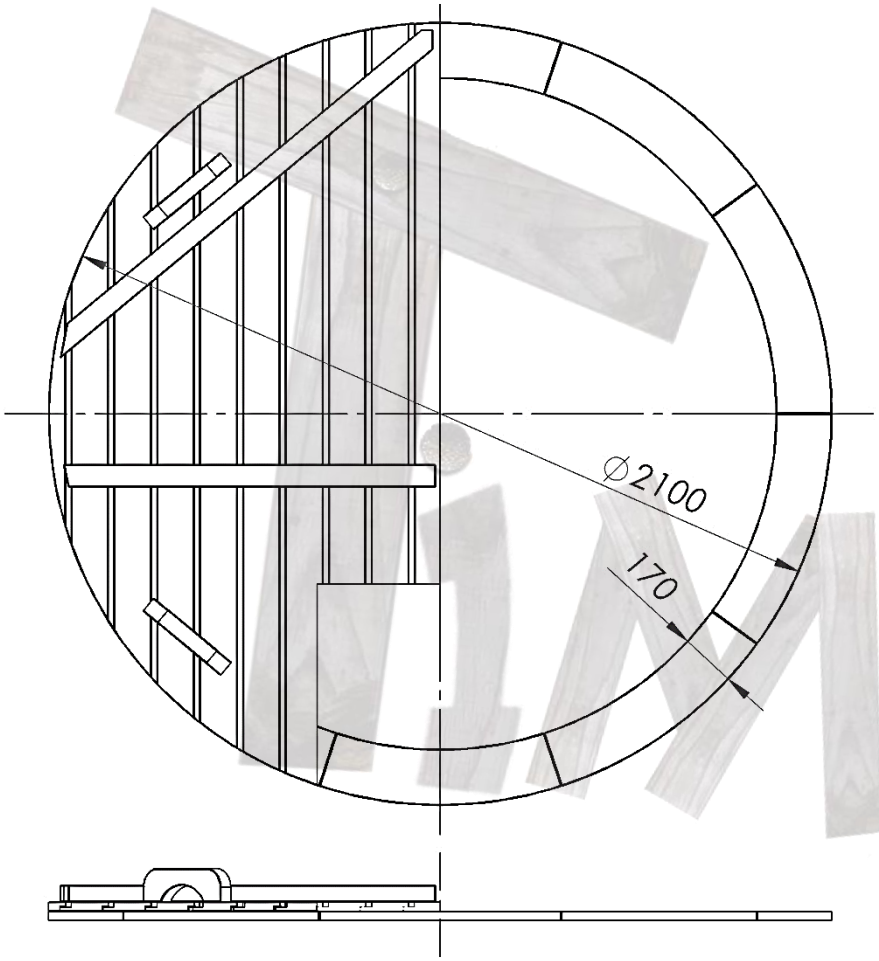

MODELL	HOLZTEILE
Durchmesser des Holzdeckels	2100 mm
Deckelisolierung (falls gewählt)	30 mm
Breite des Holzrands	170 mm
Nur Fichte oder Thermoholz	
Isolierter Kunstlederdeckel	optional

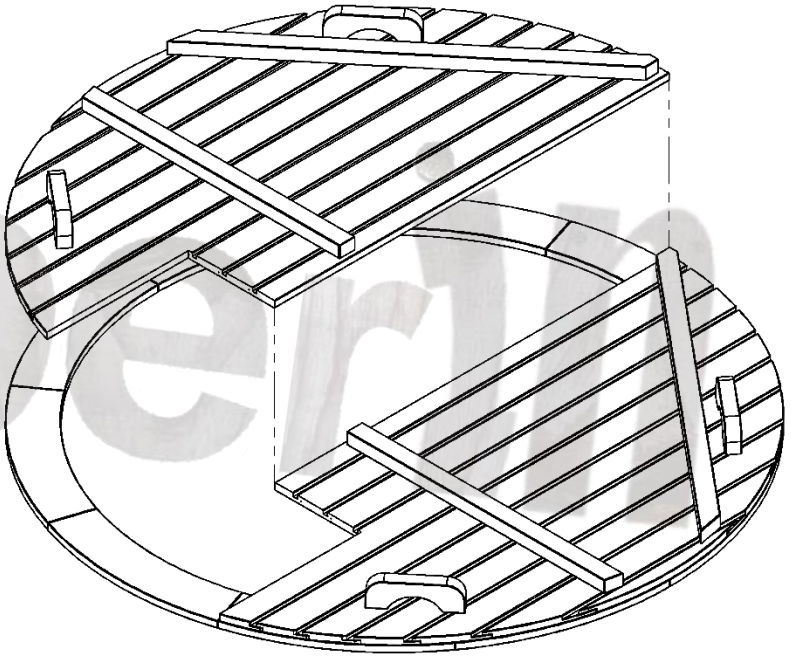

inMberin

SNORKEL: INNENOFEN AUS EDELSTAHL

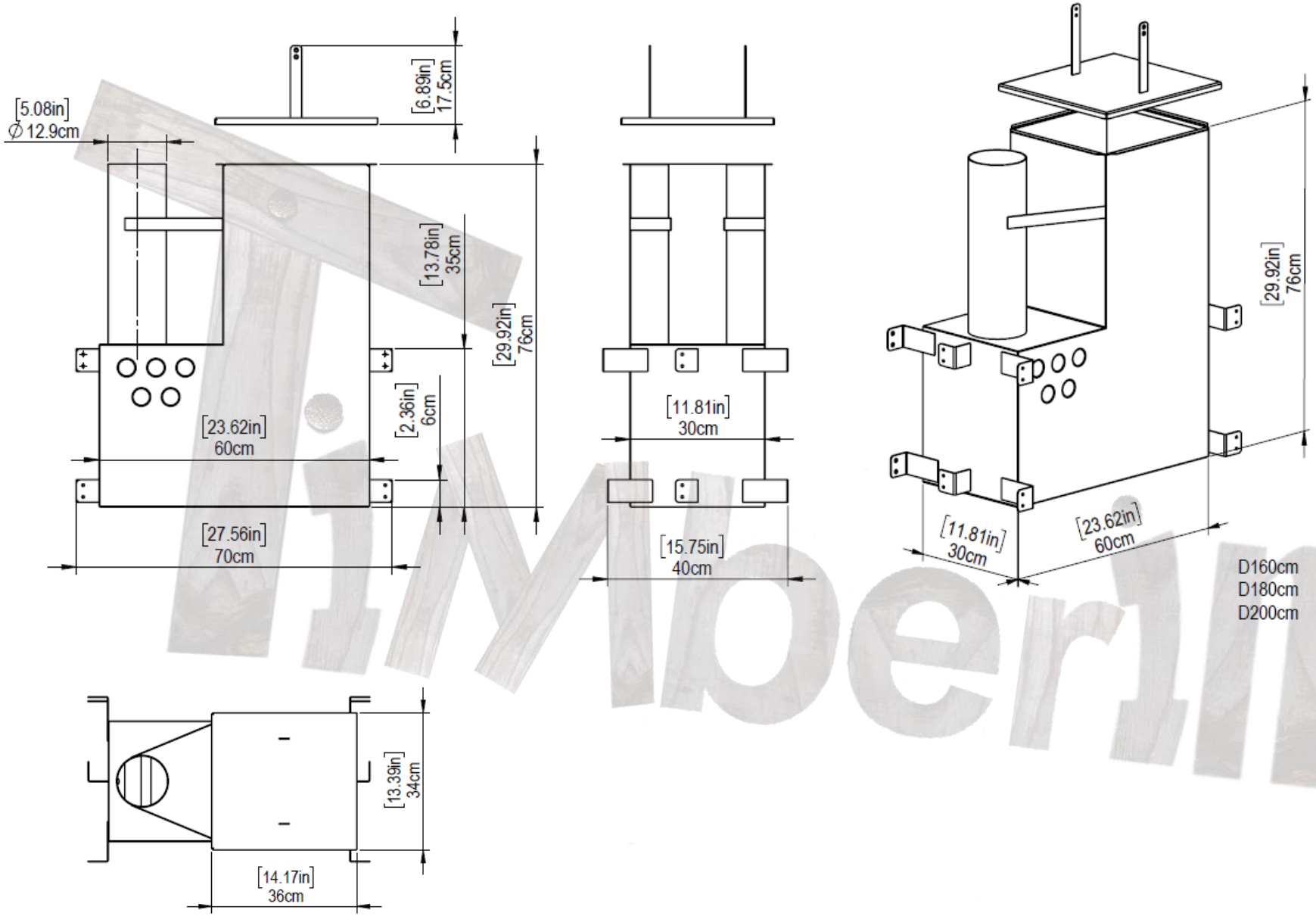

Wiben

HOLZBOXEN FÜR DIE SPA-TECHNIK

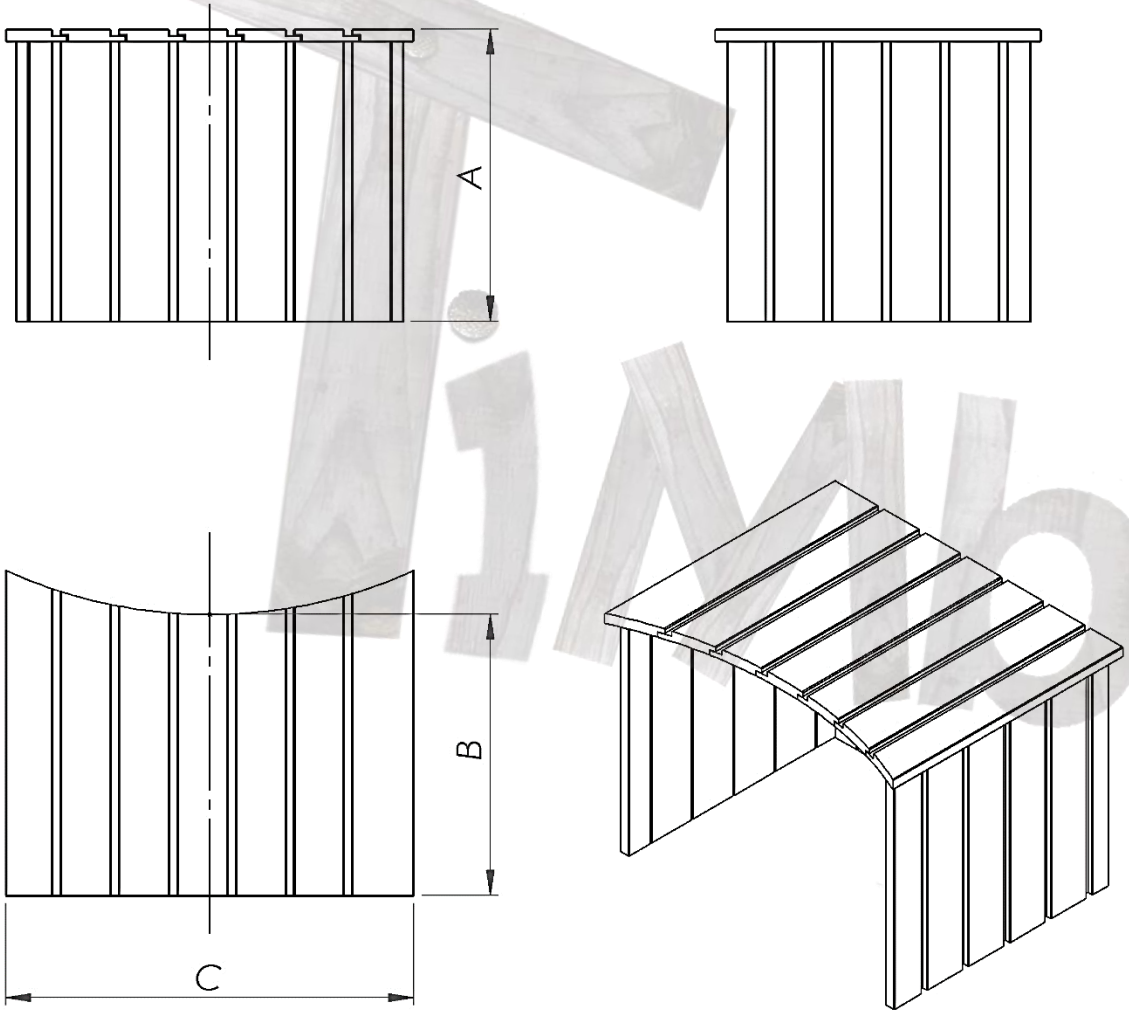

MODELL	HOLZBOX
Sandfilter mit Holzbox	A: 800 mm B: 700 mm C: 600 mm
Elektroheizung mit Holzbox	A: 400 mm B: 600 mm C: 600 mm
Sandfilter + Elektroheizung mit Holzbox	A: 800 mm B: 700 mm C: 600 mm

imberia

WASSERABLASSHÄHNE

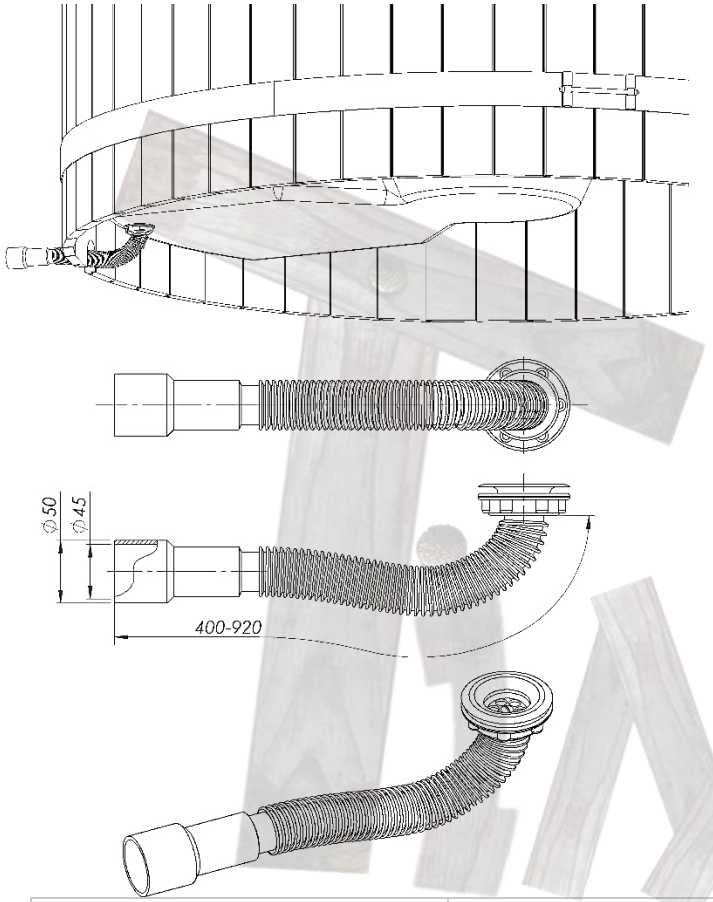

MODELL	WASSERABLASS
Länge des Ablaufs	400-920 mm
Innendurchmesser des Ablaufs	45 mm
Außendurchmesser des Ablaufs	50 mm
Material	PVC

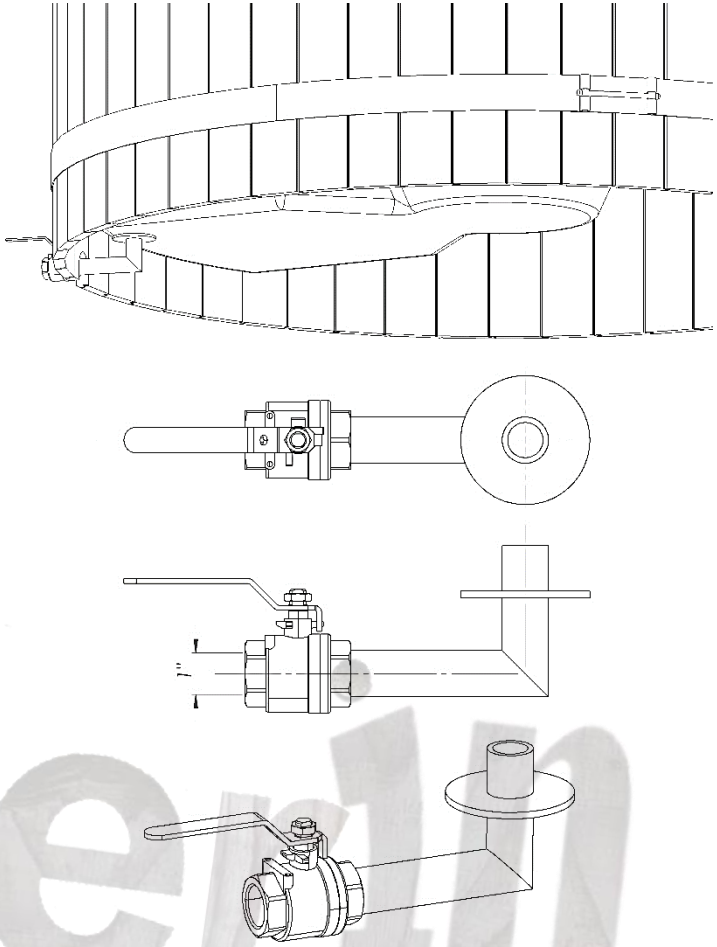

MODELL	EXTERNER ABLASSHAHN
Durchmesser des Hahns	1 Zoll / 25 mm
Material (AISI)	Edelstahl Typ 316

Timberin

FILTERANSCHLÜSSE

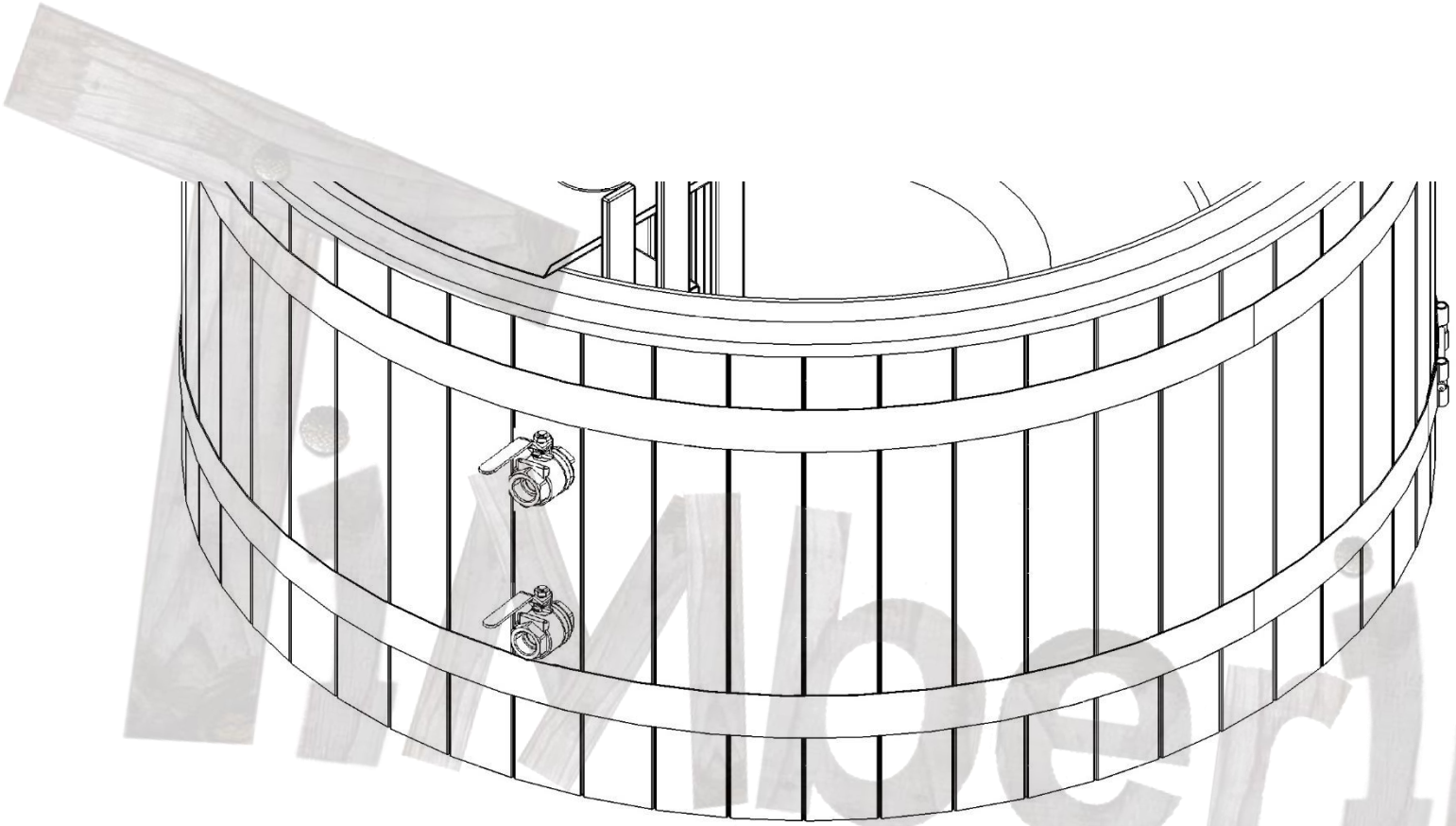

MODELL	FILTERANSCHLÜSSE
Durchmesser Sandfilteranschlüsse (AISI 316) Montage auf Wunsch *Die Position ist nicht standardisiert.	1 Zoll / 25 mm

NORDIC SNORKEL COMPACT: LIEFERUNG

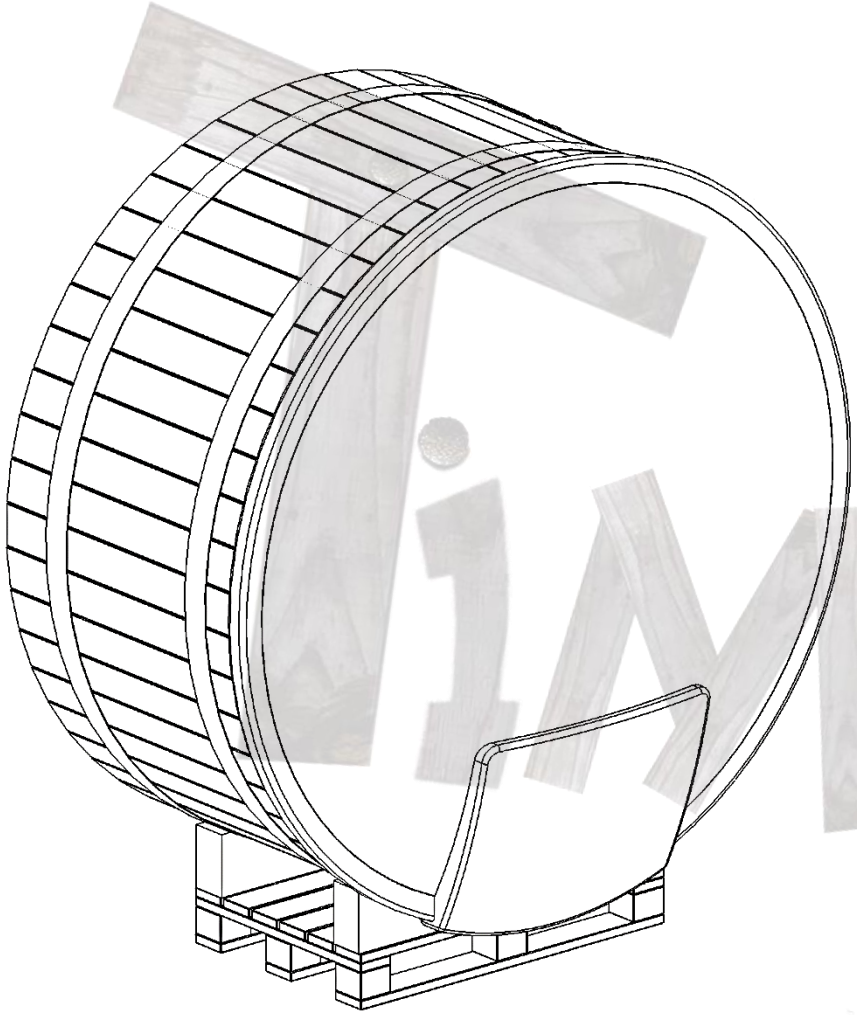

MODELL	SNORKEL COMPACT
Auf Palette verpackt Maße:	Höhe: 2200 mm Breite: 1220 mm Länge: 2100 mm
Zusätzliches Paket (Treppe)	Höhe: 900 mm Breite: 800 mm Länge: 1000 mm

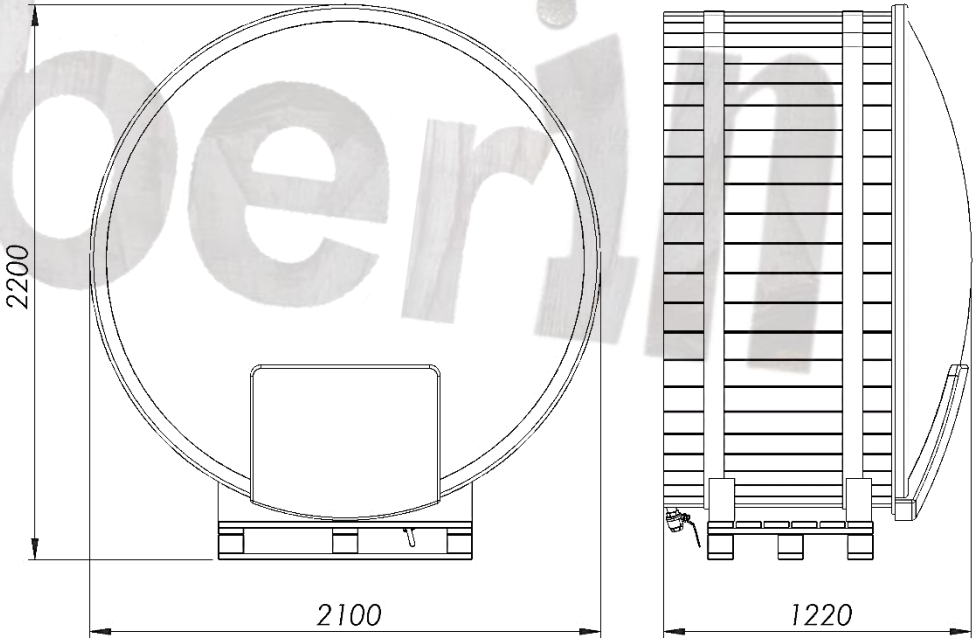

iMberia