TimberIN
BALTIC SPA & SAUNAS

BITTE BEACHTEN

Die Maße in den Zeichnungen und auf den TimberIN-Websites sind ungefähre Angaben. Sie weichen leicht von den Maßen des fertigen Produkts ab, da unsere Produkte individuell gestaltet und von Hand gefertigt werden. Wenn Ihnen ein oder mehrere Maße sehr wichtig sind, teilen Sie uns dies bitte vor der Bestellung mit. Wir berücksichtigen Ihre Anforderungen in der Produktion sorgfältig, damit das Produkt ihnen so genau wie möglich entspricht.

NORDIC FLEX BADEFASS

TECHNISCHES DATENBLATT

TimberIN
BALTIC SPA & SAUNAS

Inhalt

NORDIC FLEX: GRÖSSENVERGLEICH 4
ALLGEMEINE MASSE (1) 5
ALLGEMEINE MASSE (2) 6
BANKVARIANTEN 7
TREPPENVARIANTEN (1) 8
TREPPENVARIANTEN (2) 9
EXTERNER HOLZOFEN (1) 10
EXTERNER HOLZOFEN (2) 11
ELEKTROHEIZUNG 12
INTERNER HOLZOFEN (1) 13
INTERNER HOLZOFEN (2) 14
INTEGRIERTER HOLZOFEN 15
HOLZDECKEL UND RUNDER RAND 16
WASSERABLASS 17
HOLZBOXEN FÜR DIE SPA-TECHNIK 18
LIEFERUNG 19

TimberIN

NORDIC FLEX BADEFASS AUS POLYPROPYLEN

TimberIN
BALTIC SPA & SAUNAS

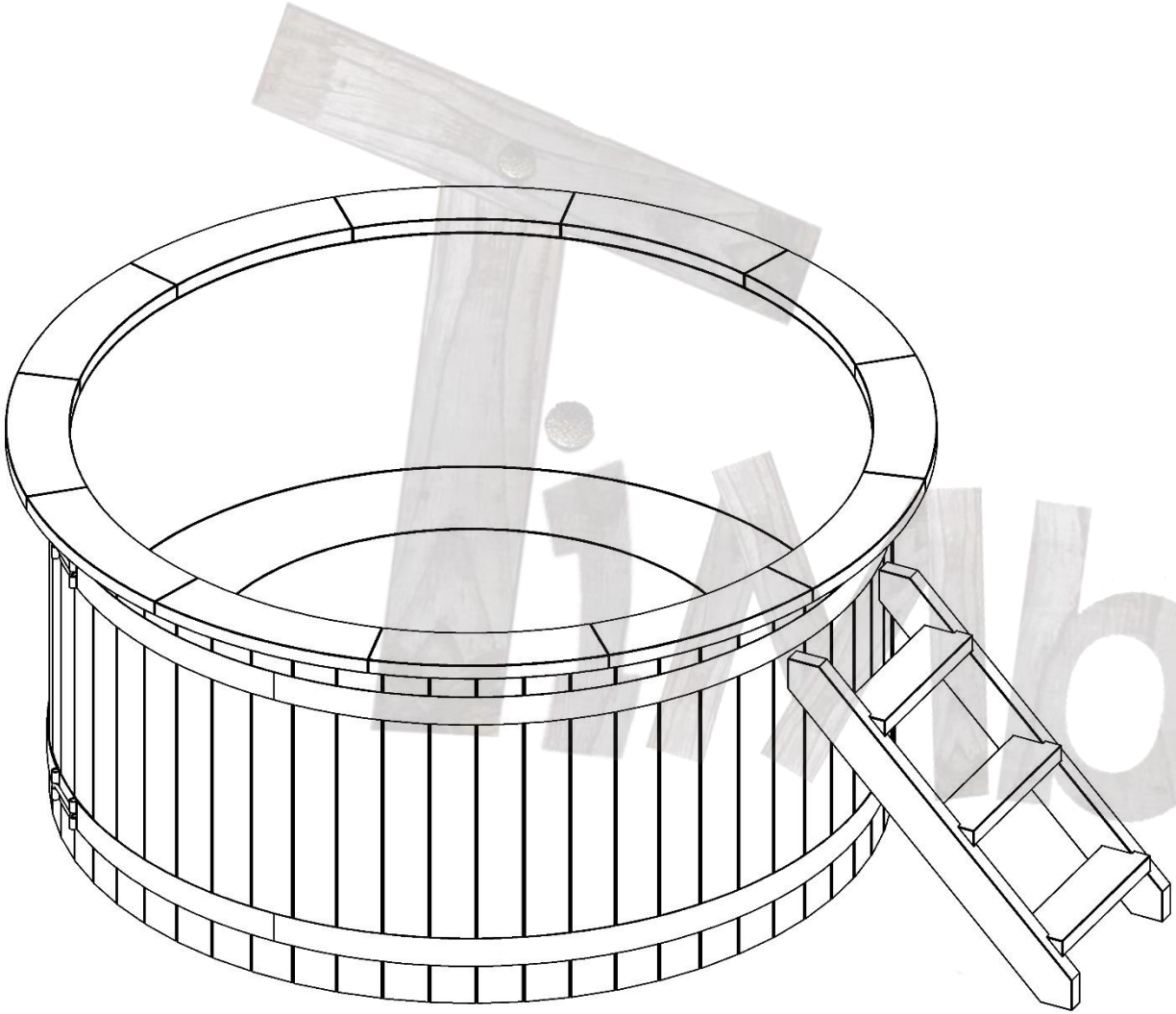

MODELL	NORDIC FLEX
Durchmesser zur Wahl	■ 1400 mm ■ 1600 mm ■ 1800 mm ■ 2000 mm ■ 2200 mm
Heizung zur Wahl	■ Externer Holzofen 22–40 kW (je nach Größe) ■ Interner Holzofen ■ Integrierter Holzofen 30 kW ■ Elektroheizung 6 kW ■ Hybrid: Elektro 6 kW + Holzofen ■ Hybrid: Wärmepumpe 5 kW + Holzofen ■ Externer Pelletofen 30 kW ■ Gasheizung ■ Bioheizer (WLAN) ■ Anschlüsse für eigene Heizung (50 mm)
Verkleidung zur Wahl	■ Fichte; Lärche; Thermoholz ■ Eiche; WPC schwarz; WPC braun
SPA-Technik zur Wahl	■ LED-Beleuchtung (2 oder 4) ■ Hydromassage ■ Luftmassage ■ Sandfilter ■ Smart-Kits (WLAN)
Weiteres zur Wahl	■ Wand- und Bodenisolierung ■ Oberer Rand aus Polypropylen ■ Isolierter Kunstlederdeckel

3D-Ansicht dieses Modells

NORDIC FLEX: GRÖSSENVERGLEICH

Innendurchmesser	1400 mm	1600 mm	1800 mm	2000 mm	2200 mm
Anzahl Badende	2-3	3-4	4-6	6-8	8-10
Wasserinhalt (Liter)*	~ 1380 l	~ 1800 l	~ 2280 l	~ 2800 l	~ 3400 l
Außendurchmesser (oben)	1720 mm	1920 mm	2120 mm	2320 mm	2520 mm
Außendurchmesser (unten)	1440 mm	1640 mm	1840 mm	2040 mm	2240 mm
Außenhöhe	1040 mm	1040 mm	1040 mm	1040 mm	1040 mm
Leistung externer Ofen	22 kW	22 kW	22 kW	28 kW	40 kW

* Mit geschlossenen Polypropylen-Bänken sinkt der Wasserinhalt um etwa 25 %

ALLGEMEINE MASSE (1)

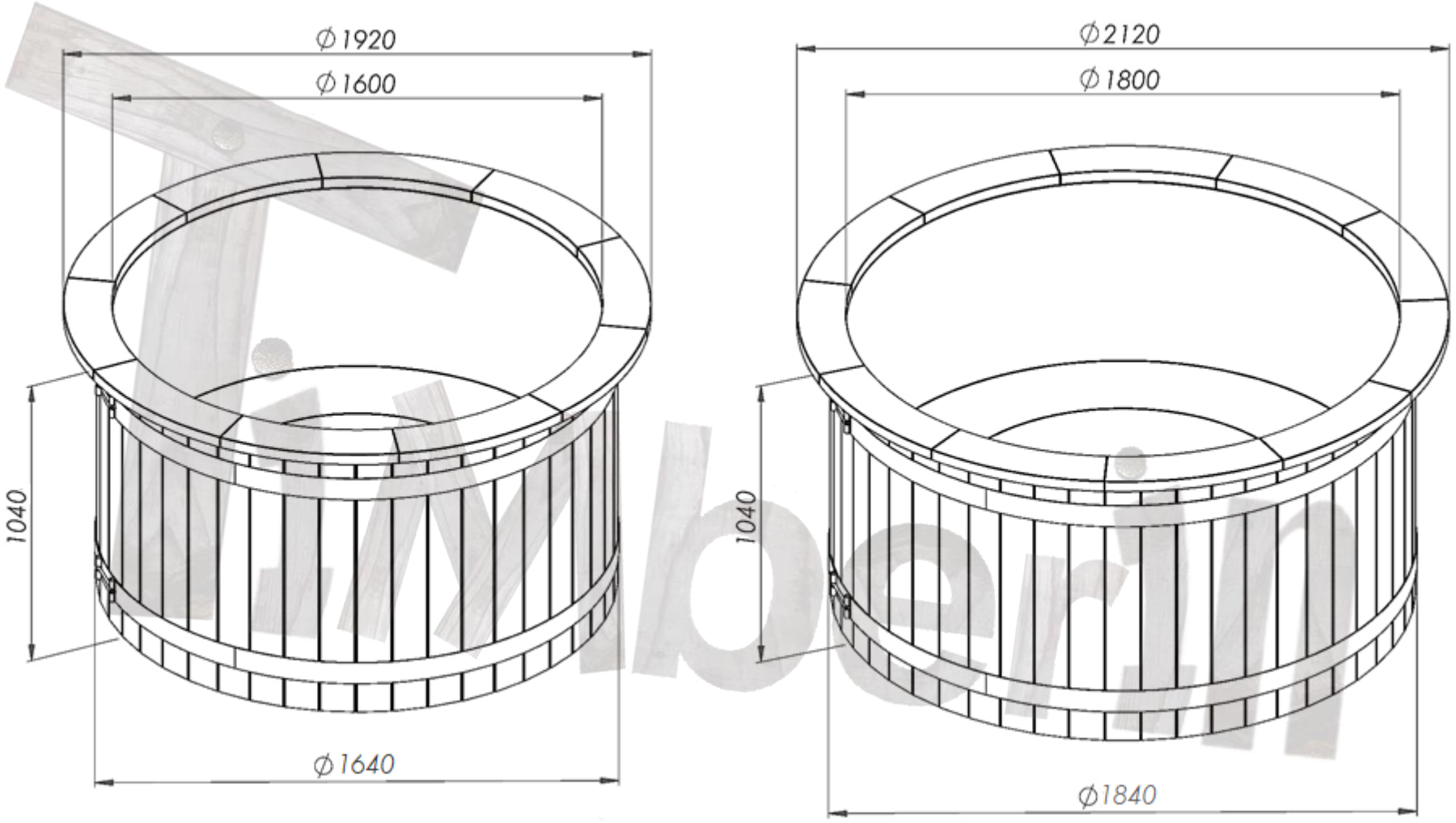

- **Die Bodenisolierung erhöht die Gesamthöhe um 70 mm**
- **Die Wandisolierung erhöht den unteren Außendurchmesser um 160 mm**

ALLGEMEINE MASSE (2)

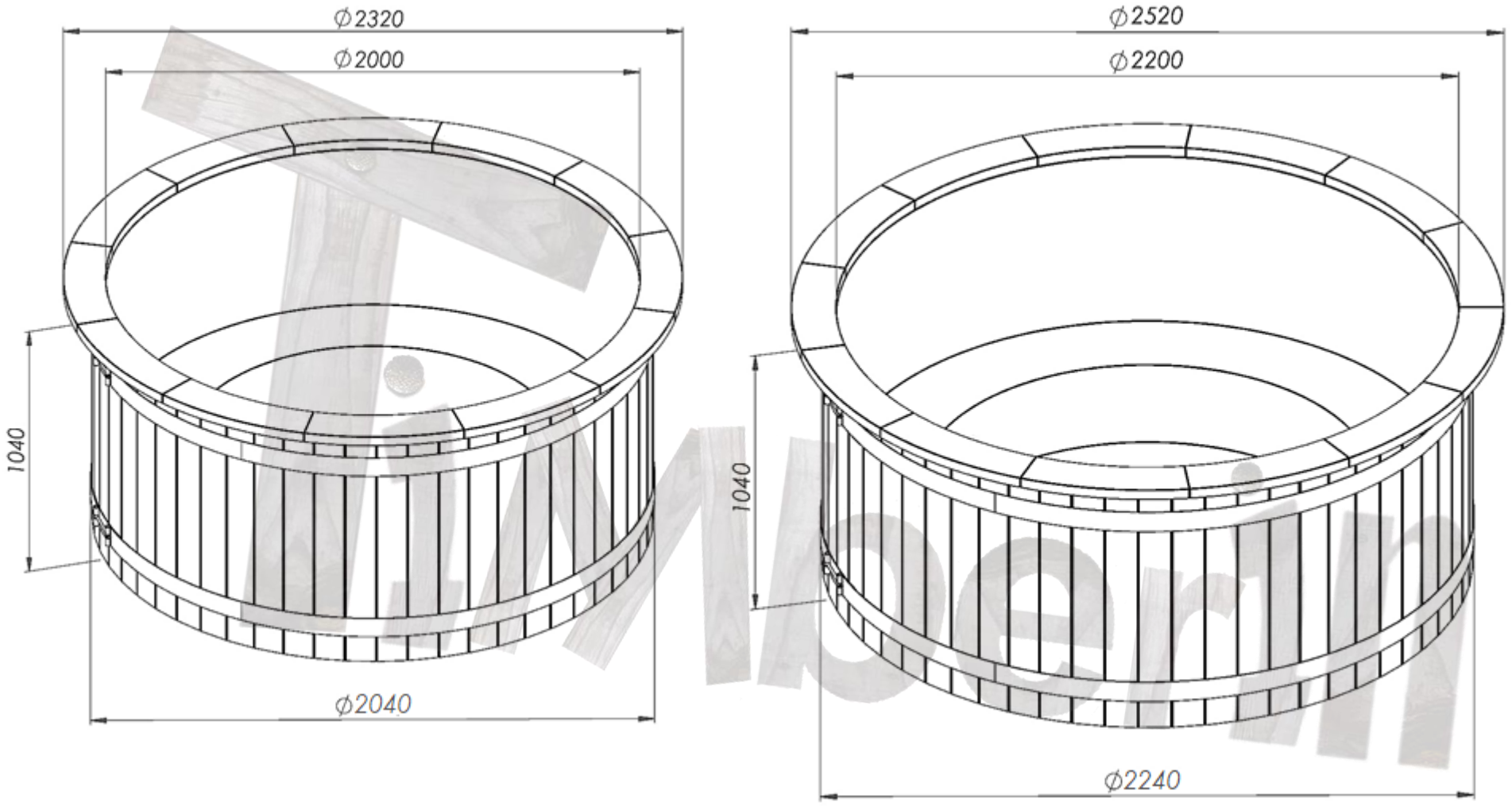

- **Die Bodenisolierung erhöht die Gesamthöhe um 70 mm**
- **Die Wandisolierung erhöht den unteren Außendurchmesser um 160 mm**

BANKVARIANTEN

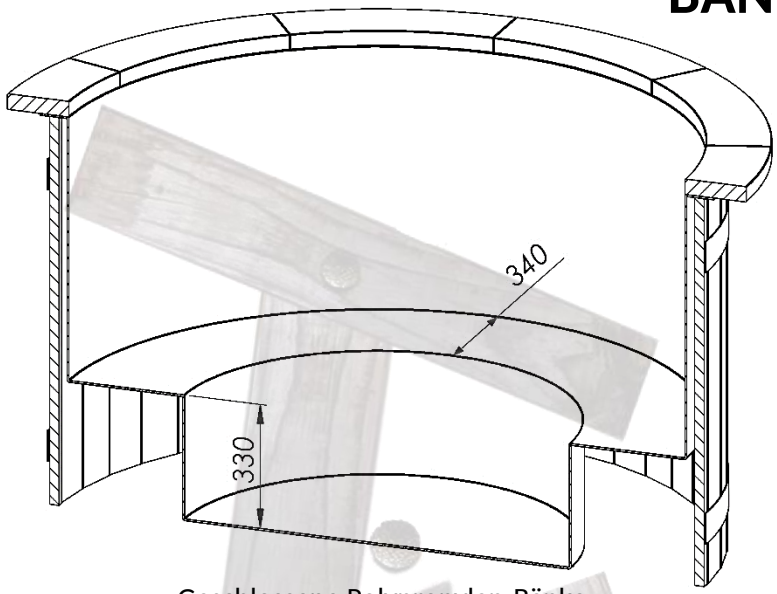

Geschlossene Polypropylen-Bänke

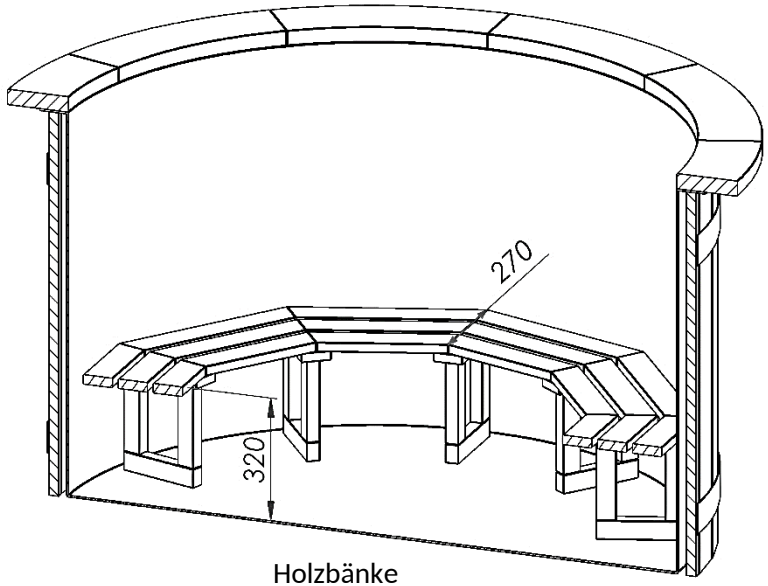

Holzbänke

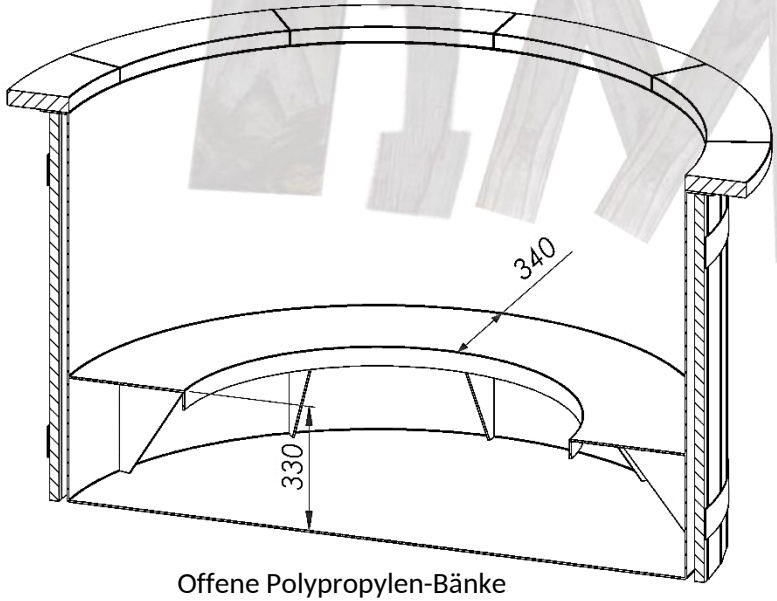

Offene Polypropylen-Bänke

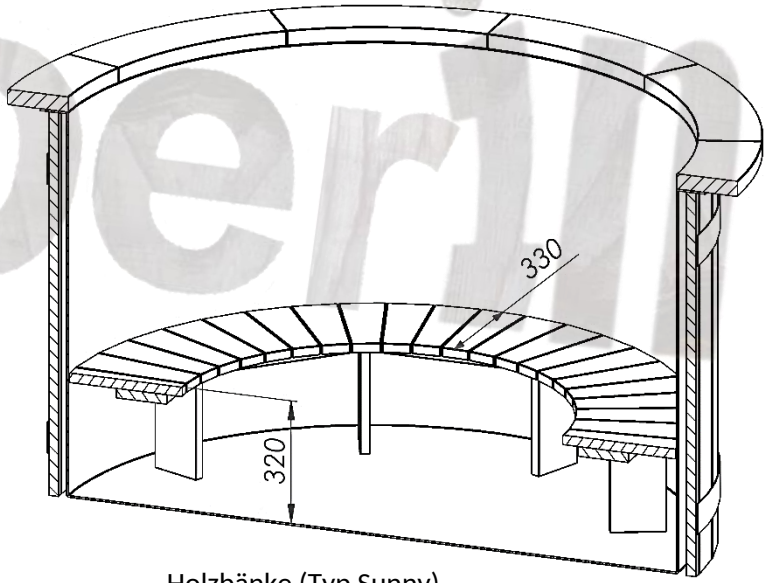

Holzbänke (Typ Sunny)

iMberin

TREPPENVARIANTEN (1)

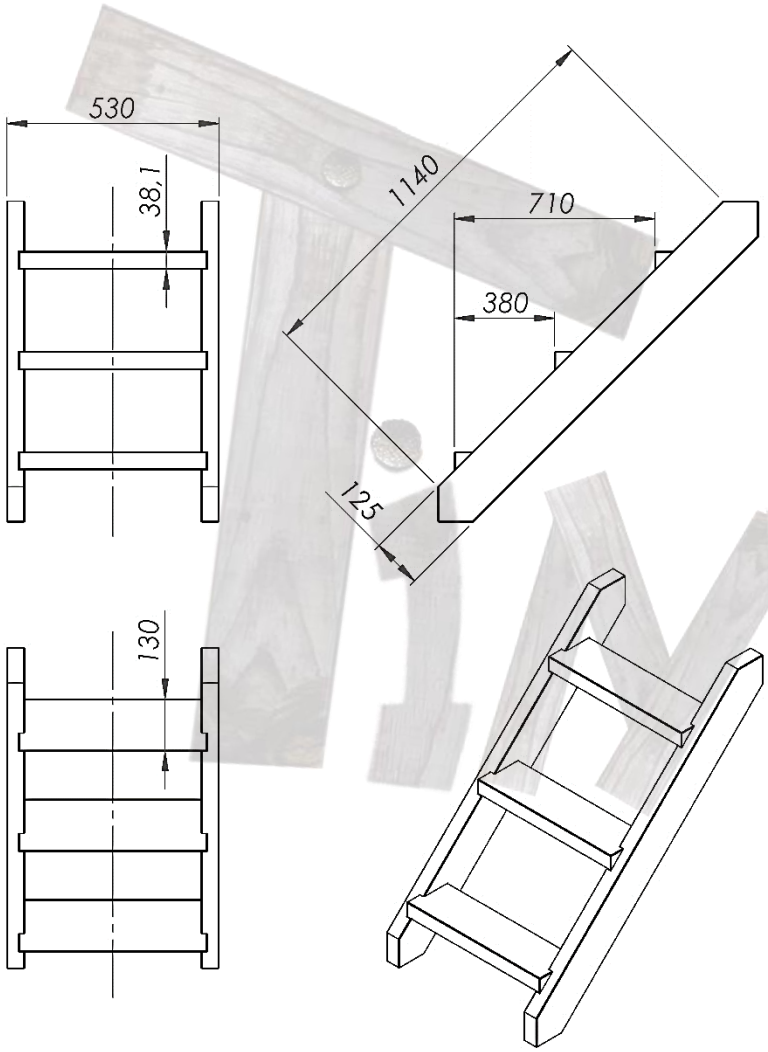

Einfache Leiter mit 3 Stufen

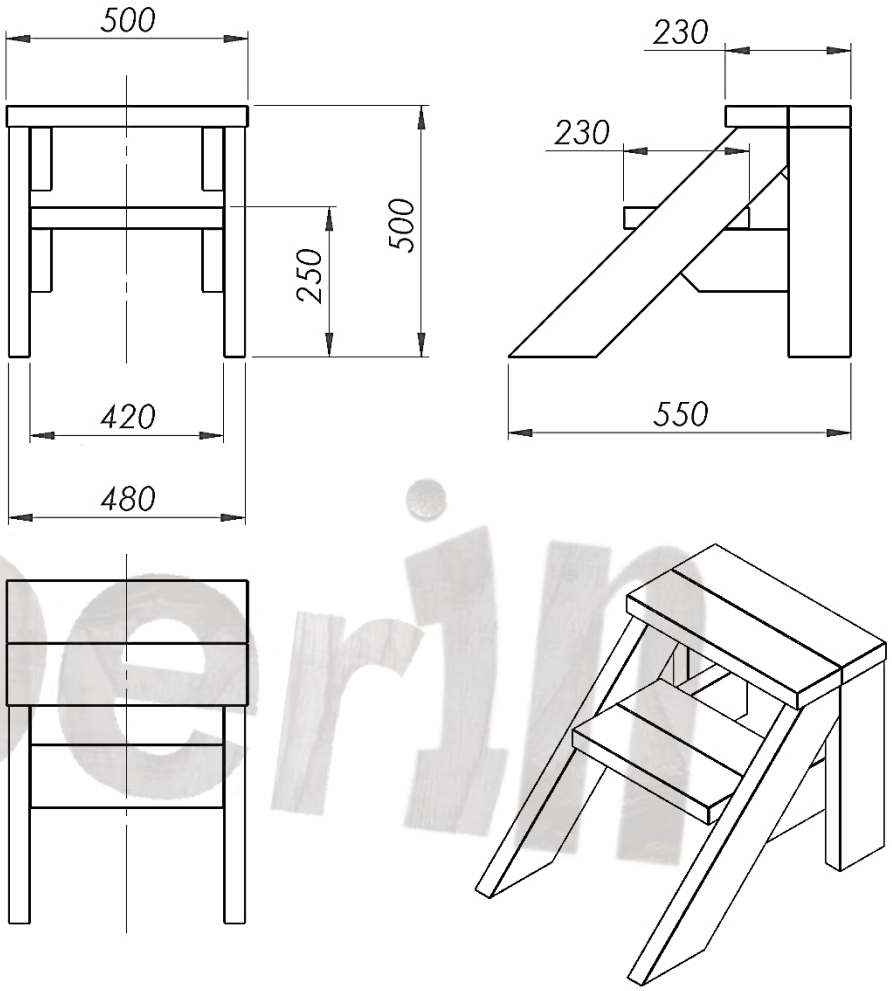

Treppe Typ B

TMberin

TREPPENVARIANTEN (2)

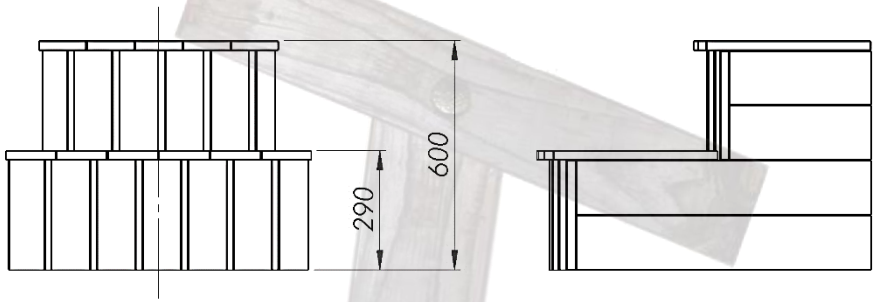

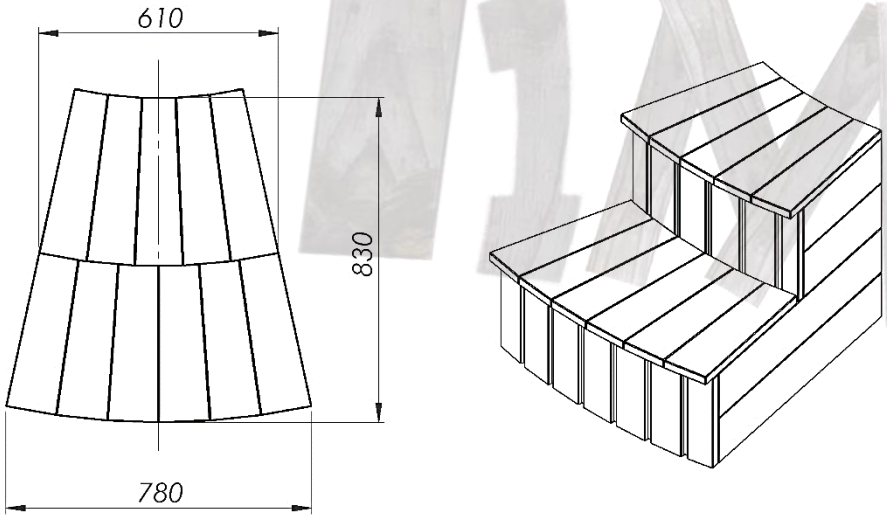

Treppe Typ A

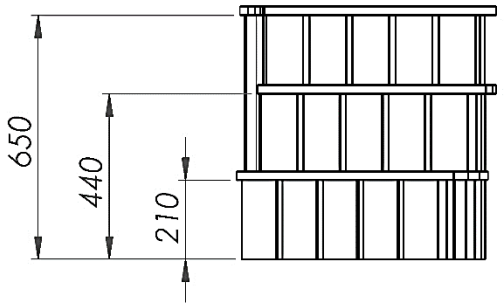

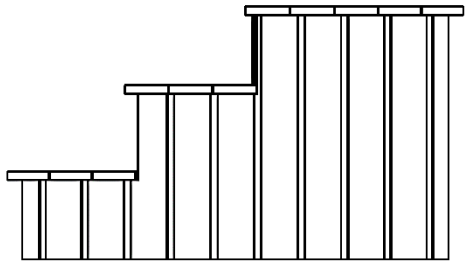

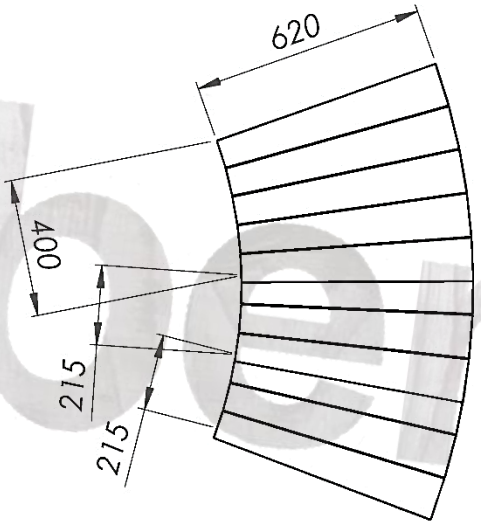

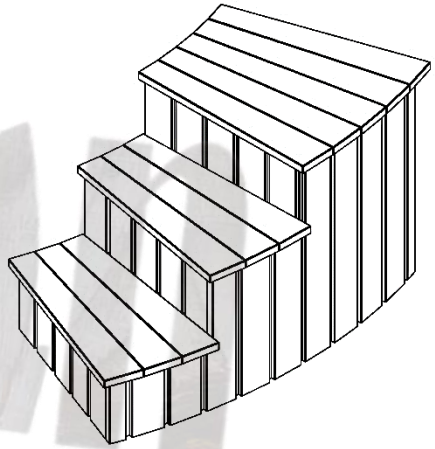

Treppe Typ C

EXTERNER HOLZOFEN (1)

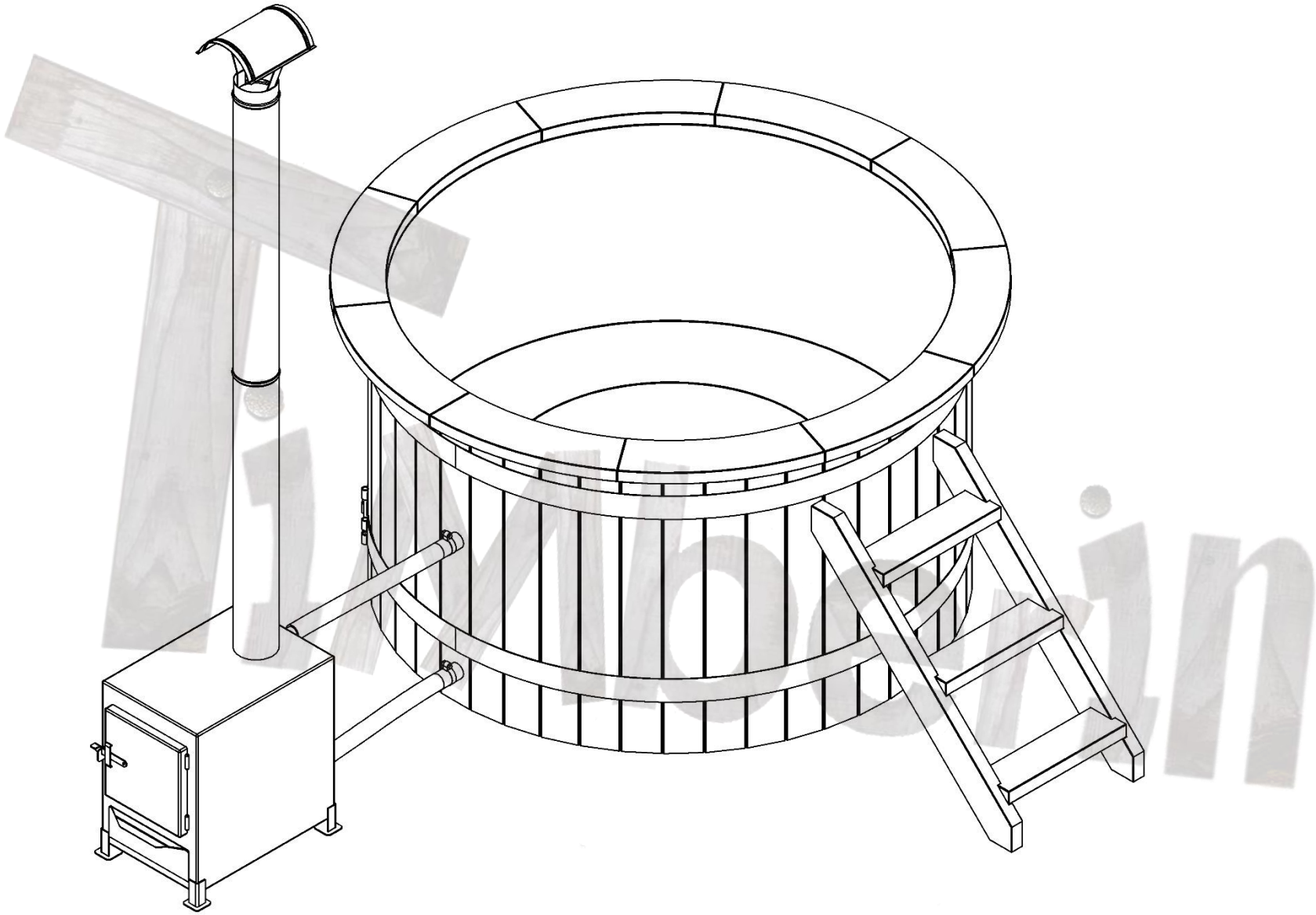

EXTERNER HOLZOFEN (2)

Externer Holzofen 22 kW

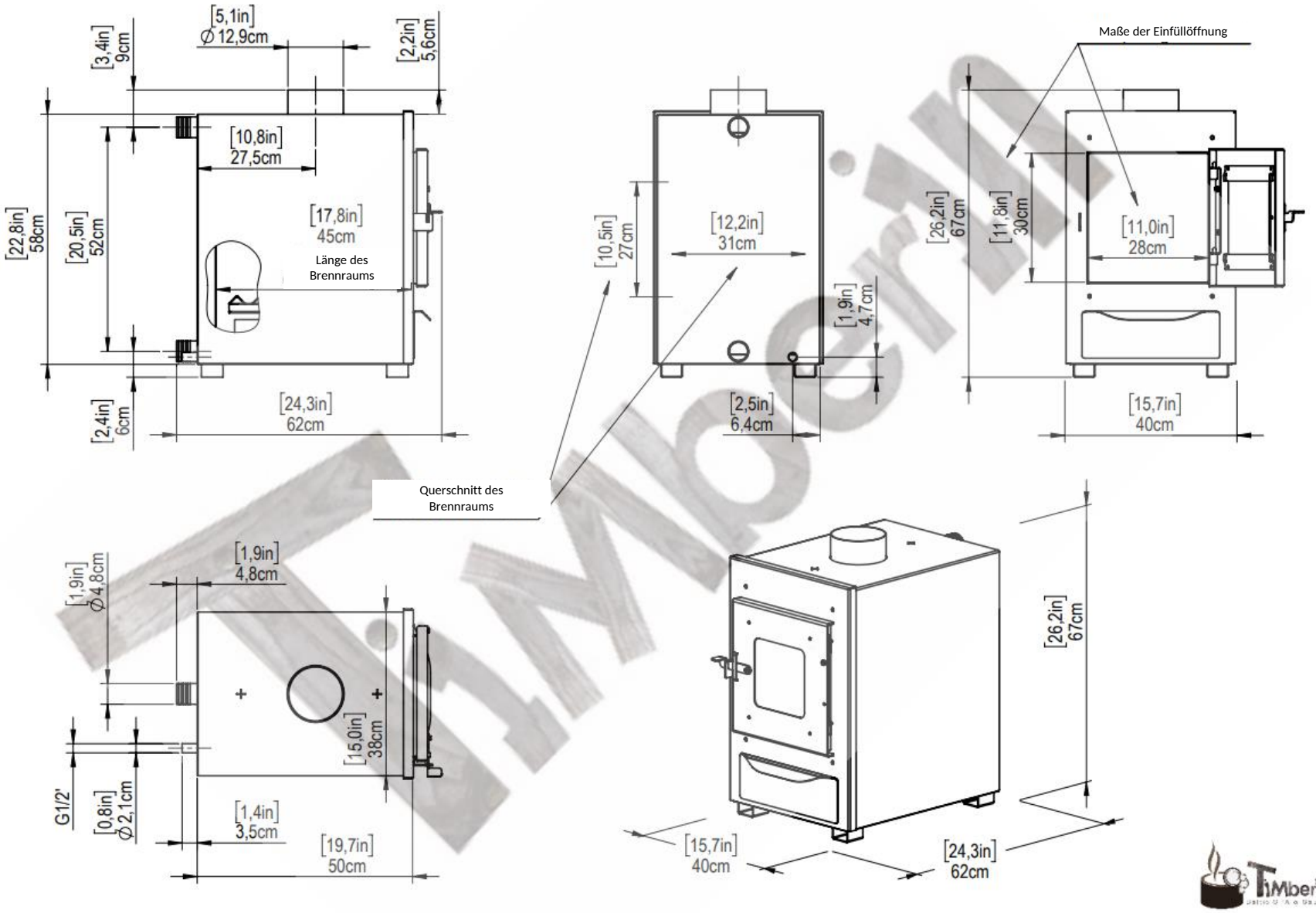

Leistung des externen Ofens: Badefässer 1400–1800 mm 22 kW; 2000 mm 28 kW; 2200 mm 40 kW

ELEKTROHEIZUNG

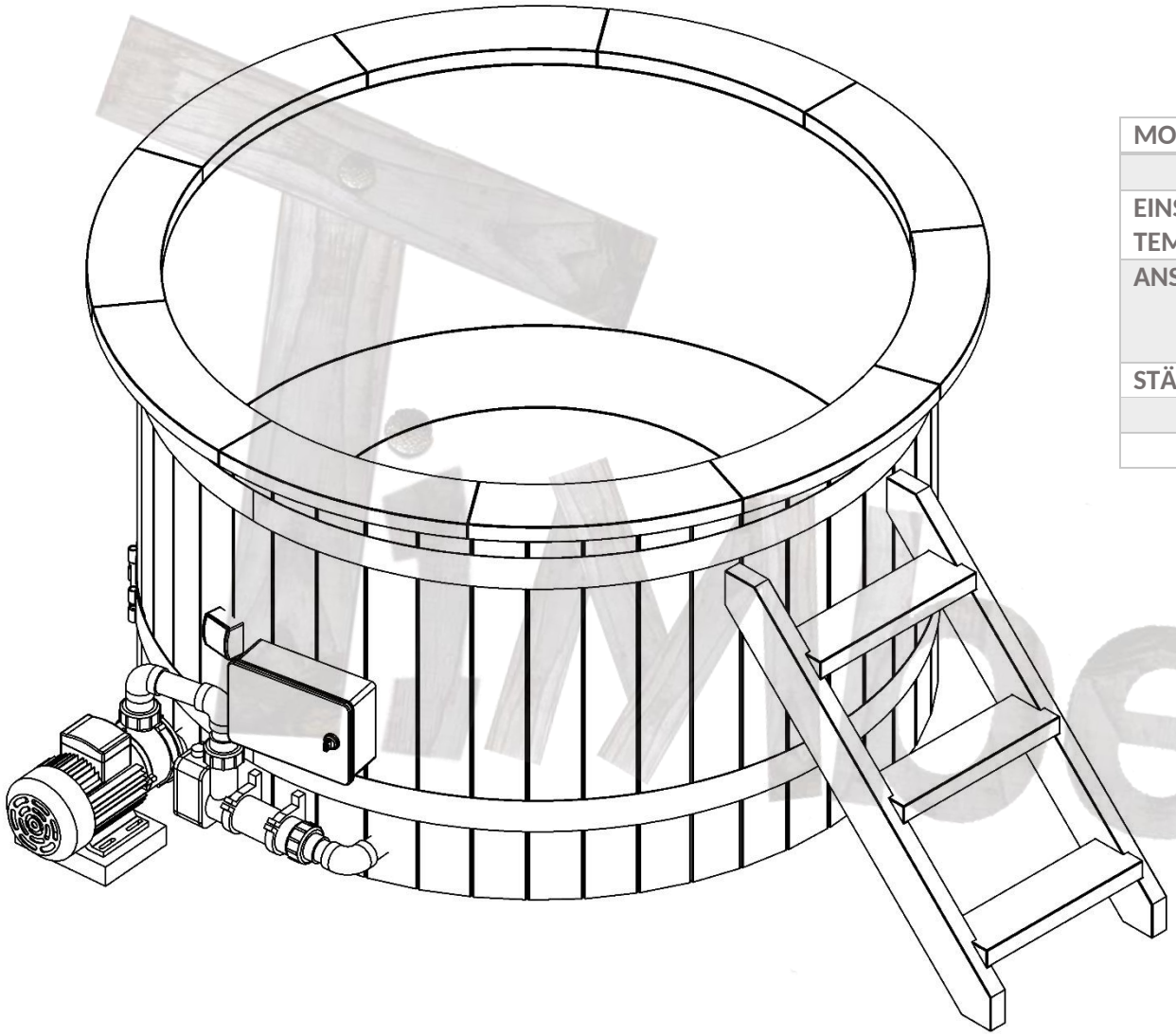

MODELL	ELEKTROHEIZUNG
EINSTELLBARER THERMOSTAT TEMPERATURBEREICH	0-45° C
ANSCHLUSSARTEN	6 kW; 1 Phase; 220V; 26A 6 kW; 3 Phasen; 380V; 14A
STÄRKERE HEIZUNG	9 kW; 3 Phasen; 380V; 14A
	12 kW; 3 Phasen; 380V; 18A
	15 kW; 3 Phasen; 380V; 22A

INTERNER HOLZOFEN (1)

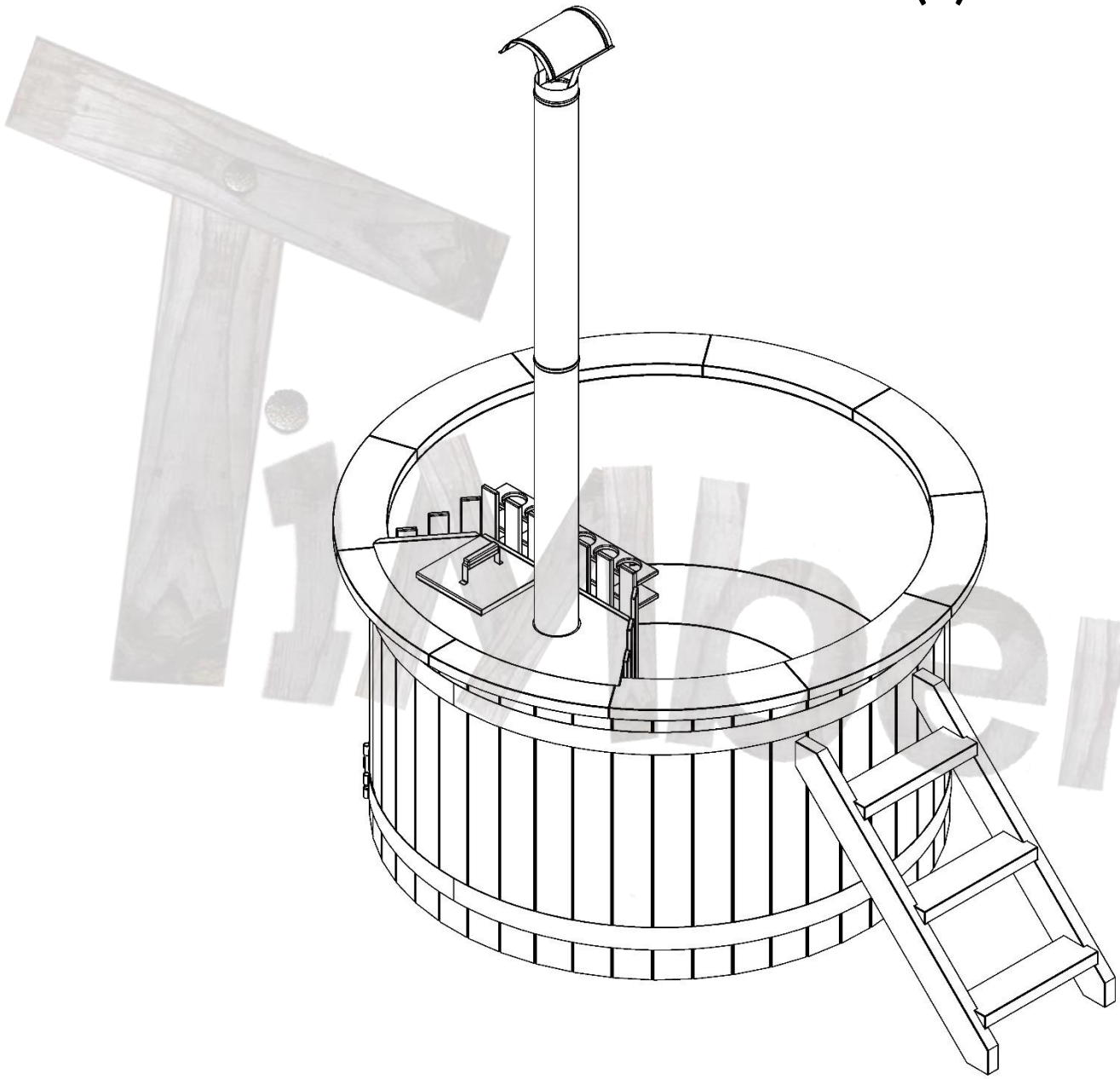

TimAberin

INTERNER HOLZOFEN (2)

Interner Holzofen

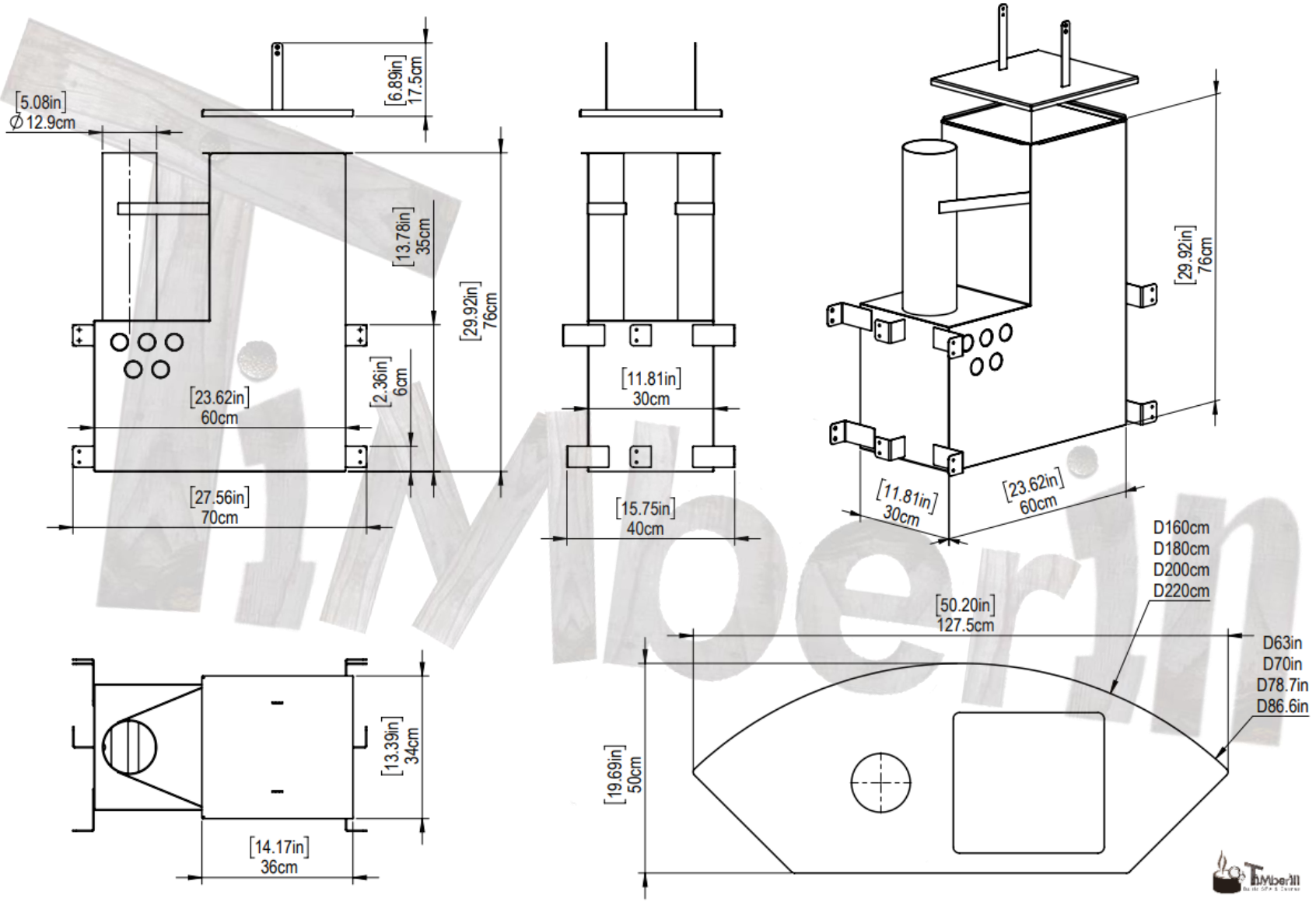

INTEGRIERTER HOLZOFEN
(30 kW)

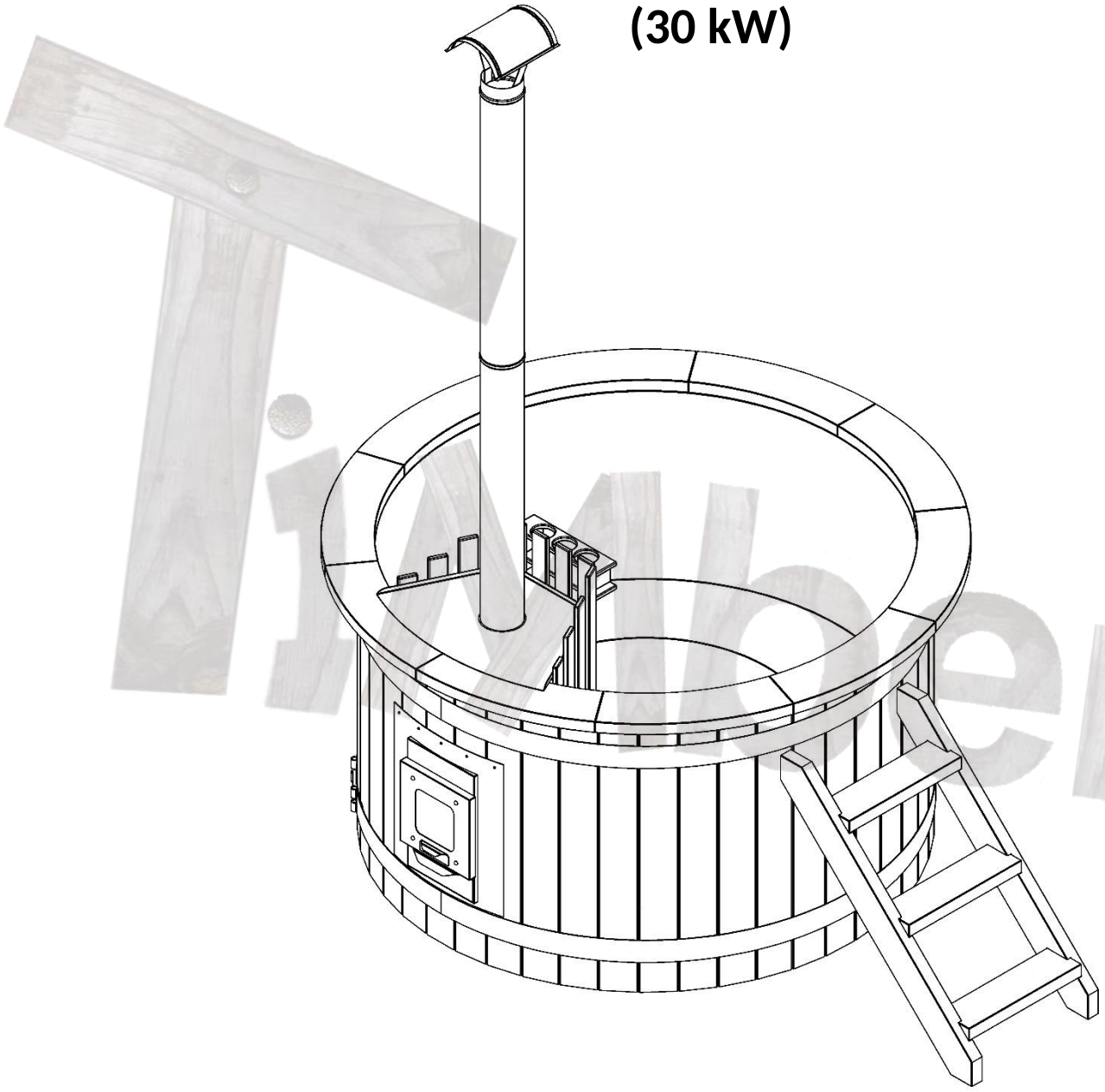

Timberin

HOLZDECKEL UND RUNDER RAND

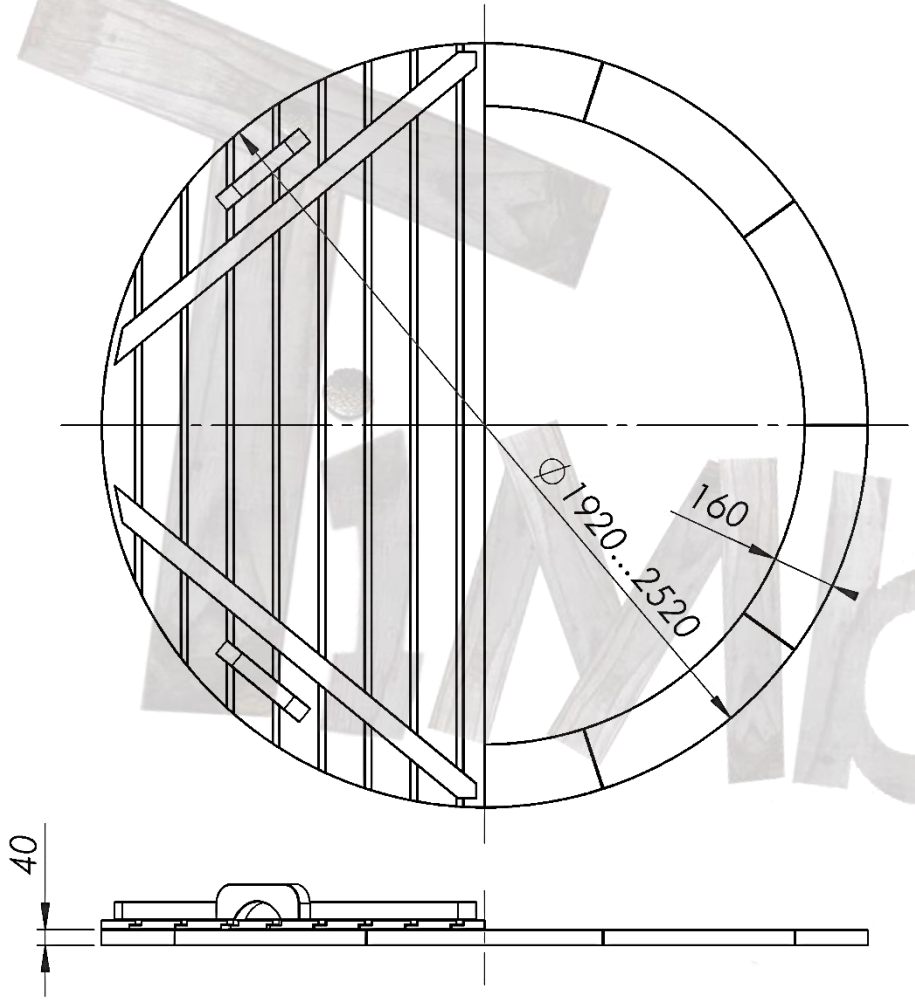

MODELL	HOLZTEILE
Maße des Holzdeckels	1720 mm .... 2520 mm
Deckelisolierung (falls gewählt)	30 mm
Breite des Holzrands	160 mm
Holzdeckel und -rand	Fichte oder Thermoholz
Rand aus Polypropylen	Ebenfalls erhältlich
Isolierter Kunstlederdeckel	Ebenfalls erhältlich

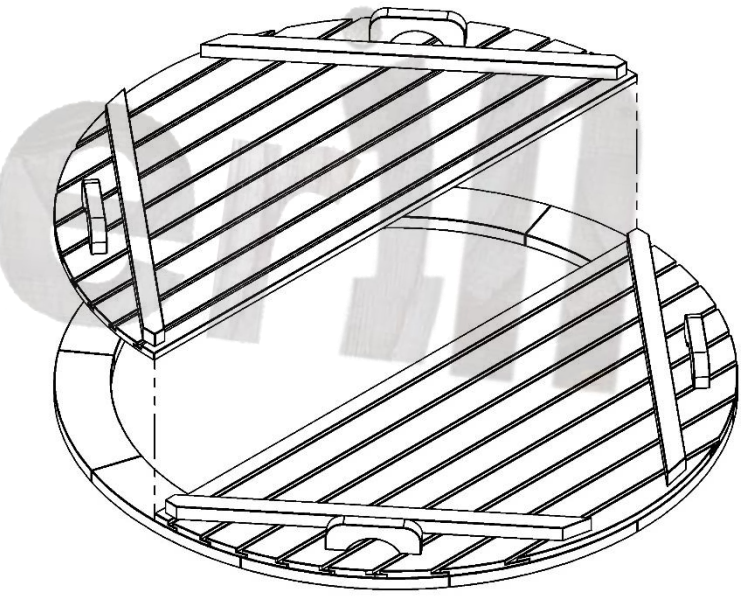

WASSERABLASS

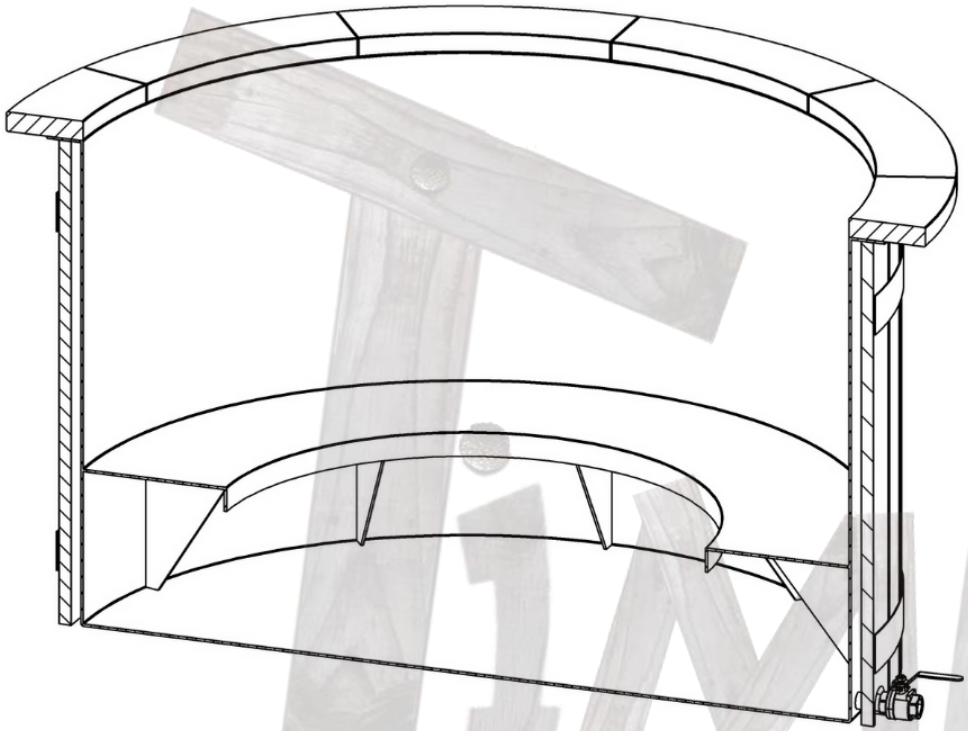

Without bottom insulation

External water tap is installed in the wall

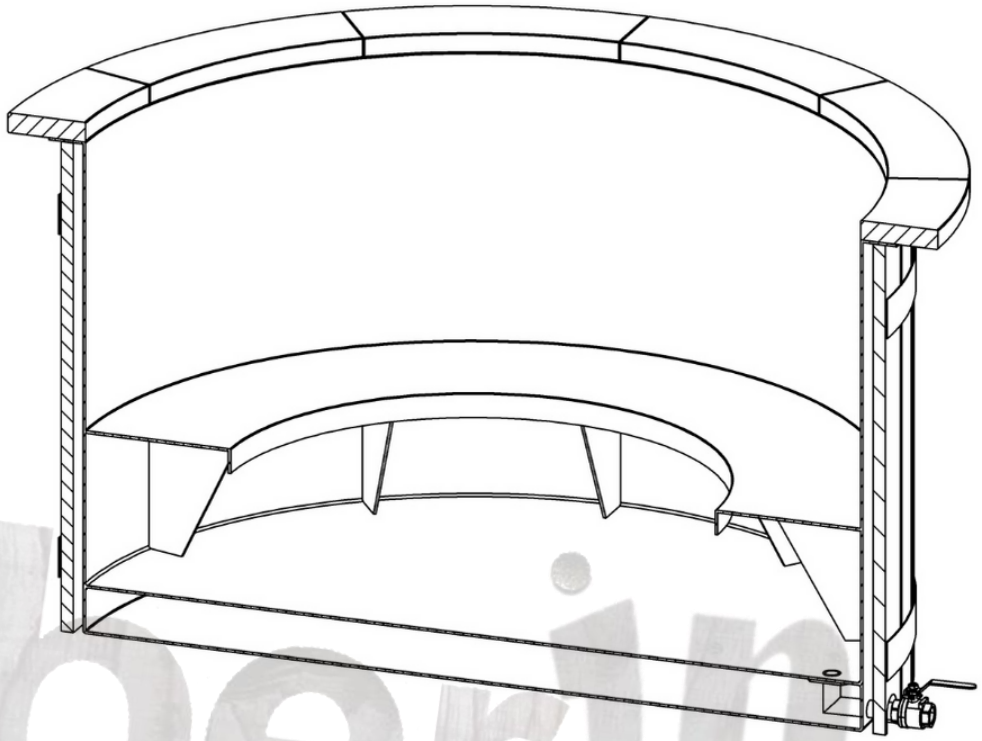

With bottom insulation

External water tap is installed in the bottom

*Some water is expected to remain on the bottom

HOLZBOXEN FÜR DIE SPA-TECHNIK

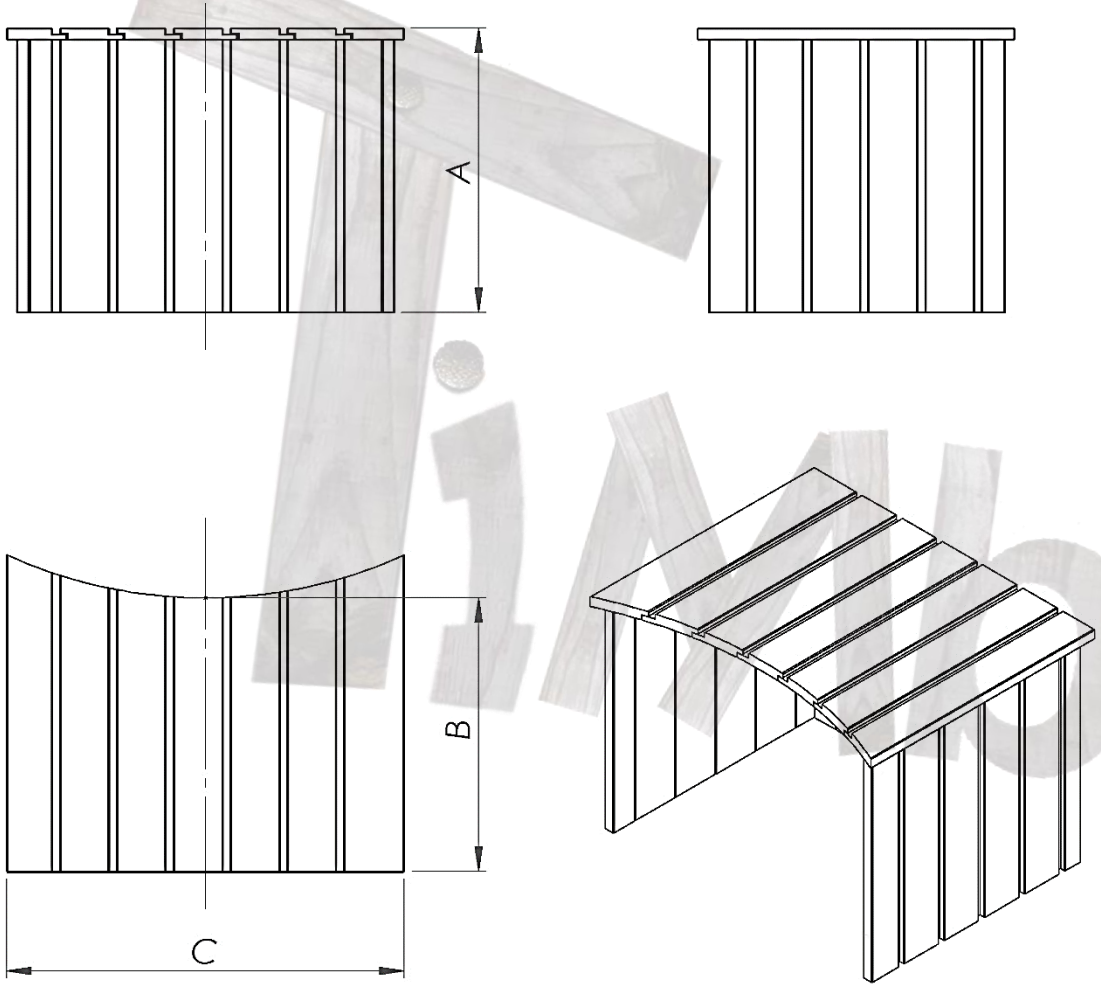

MODELL	HOLZBOX
Luftmassage mit Holzbox	A: 950 mm B: 300 mm C: 700 mm
Hydromassage mit Holzbox	A: 500 mm B: 300 mm C: 600 mm
Sandfilter mit Holzbox	A: Höhe des Badefasses B: 700 mm C: 700 mm
Elektroheizung mit Holzbox	A: 600 mm B: 400 mm C: 600 mm

LIEFERUNG

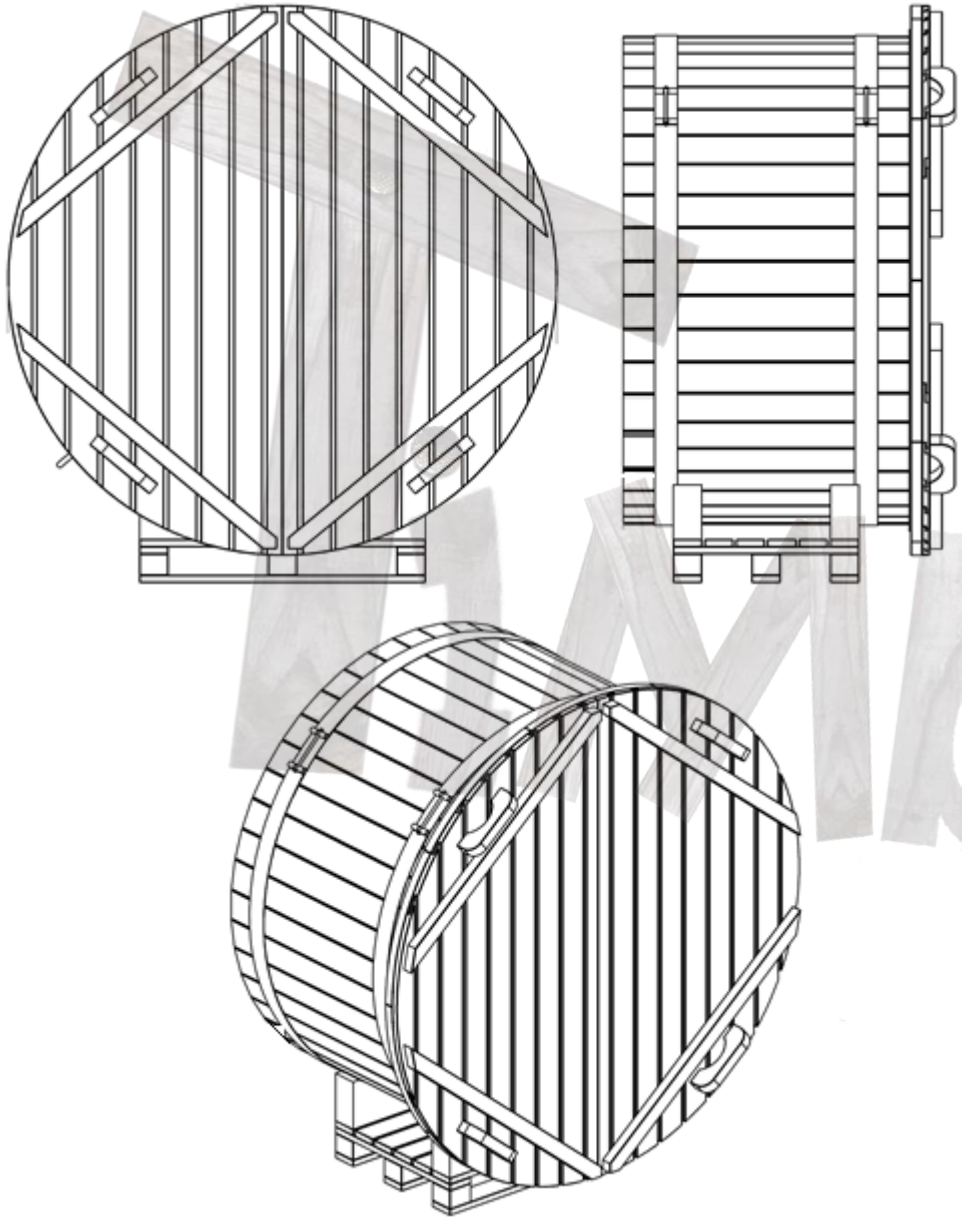

MODELL	NORDIC FLEX LIEFERUNG
Badefass hochkant verpackt Maße (m):	**Badefass 1400 mm:** auf Anfrage **Badefass 1600 mm:** 2x1.25x2 **Badefass 1800 mm:** 2.10x1.25x2.24 **Badefass 2000 mm:** 2.30x1.25x2.42 **Badefass 2200 mm:** 2.48x1.28x2.58
Zusätzliches Paket (Treppe / Öfen / Boxen)	Höhe: 1300 mm Breite: 1300 mm Länge: 1300 mm