TimberIN
BALTIC SPA & SAUNAS

BITTE BEACHTEN

Die Maße in den Zeichnungen und auf den TimberIN-Websites sind ungefähre Angaben. Sie weichen leicht von den Maßen des fertigen Produkts ab, da unsere Produkte individuell gestaltet und von Hand gefertigt werden. Wenn Ihnen ein oder mehrere Maße sehr wichtig sind, teilen Sie uns dies bitte vor der Bestellung mit. Wir berücksichtigen Ihre Anforderungen in der Produktion sorgfältig, damit das Produkt ihnen so genau wie möglich entspricht.

TECHNISCHE DATEN

Nordic Compact Snorkel

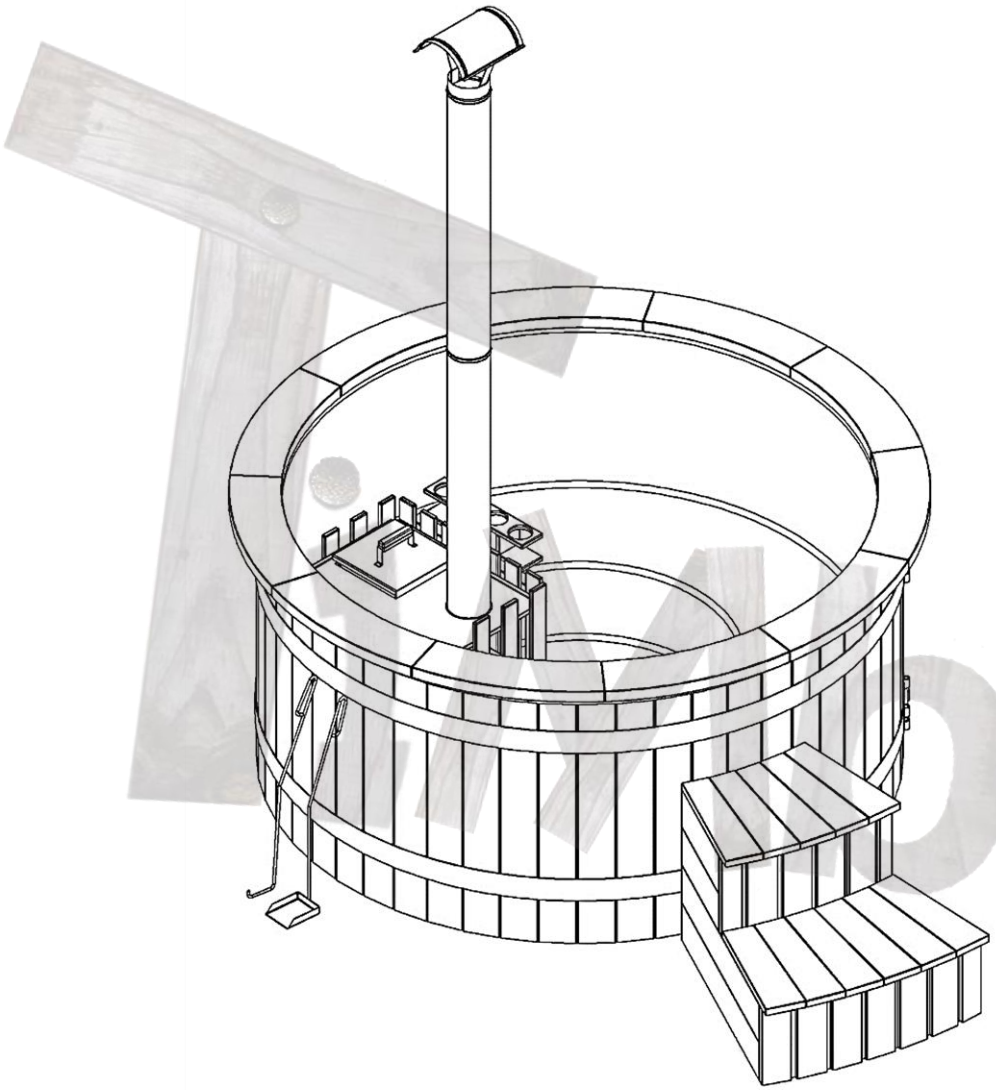

MODELL	Nordic Compact Snorkel
Anzahl Badende	3-4
Wasserinhalt	1200 l
LED	optional
HYDROMASSAGE	optional
LUFTMASSAGE	optional
SANDFILTER	optional
ISOLIERUNG	inklusive
EDELSTAHLDECKEL AUF DEM OFEN	optional
HOLZ- ODER KUNSTLEDERDECKEL	optional
HEIZUNG ZUR WAHL	VERKLEIDUNG
Interner Holzofen	Fichte oder Lärche
Hybrid: Elektro + Holzofen	Thermoholz oder Eiche
Hybrid: Wärmepumpe + Ofen	WPC schwarz oder braun
TREPPE (LEITER ODER A B C)	optional

3D-Ansicht dieses Modells

ALLGEMEINE ANGABEN (1)

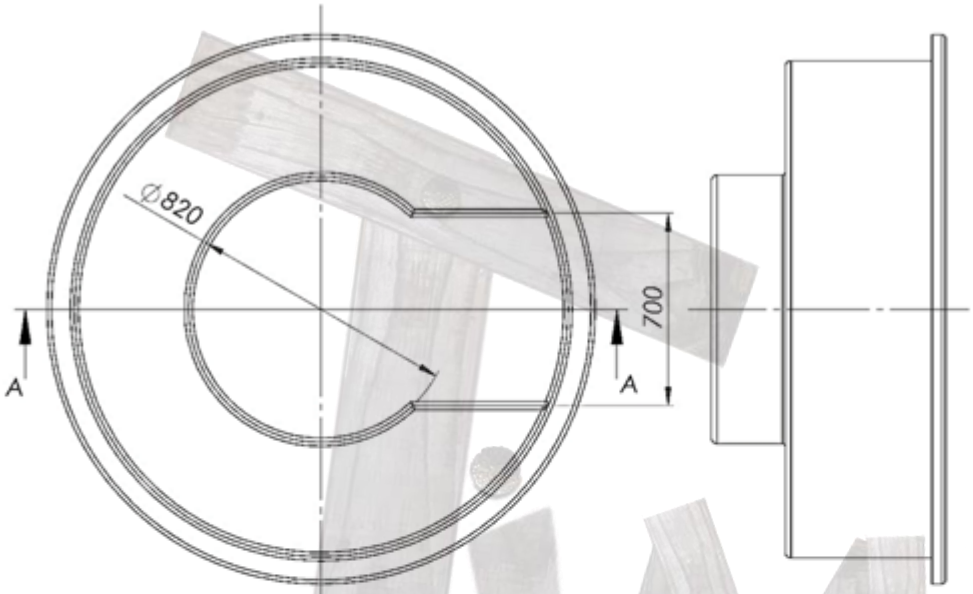

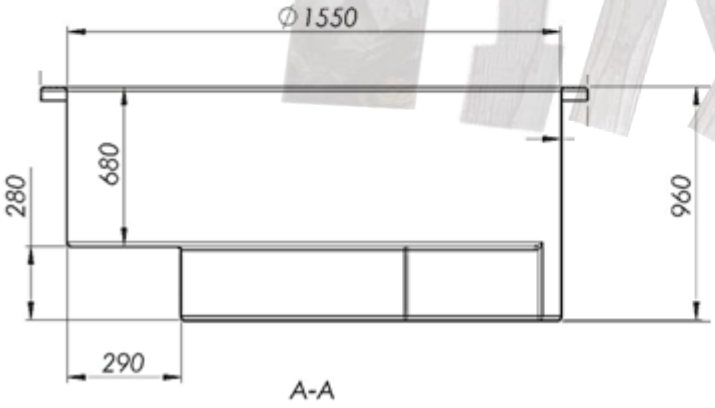

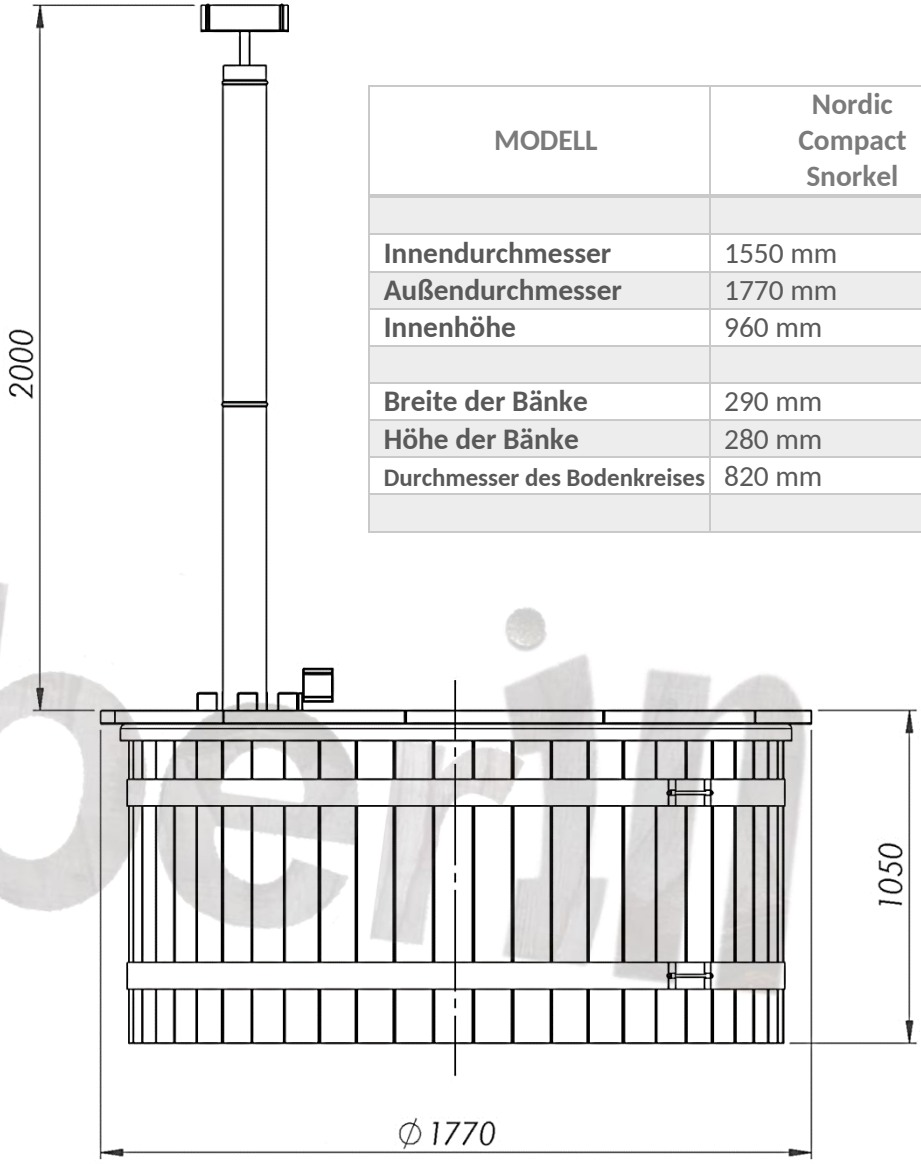

MODELL	Nordic Compact Snorkel
Innendurchmesser	1550 mm
Außendurchmesser	1770 mm
Innenhöhe	960 mm
Breite der Bänke	290 mm
Höhe der Bänke	280 mm
Durchmesser des Bodenkreises	820 mm

ALLGEMEINE ANGABEN (2)

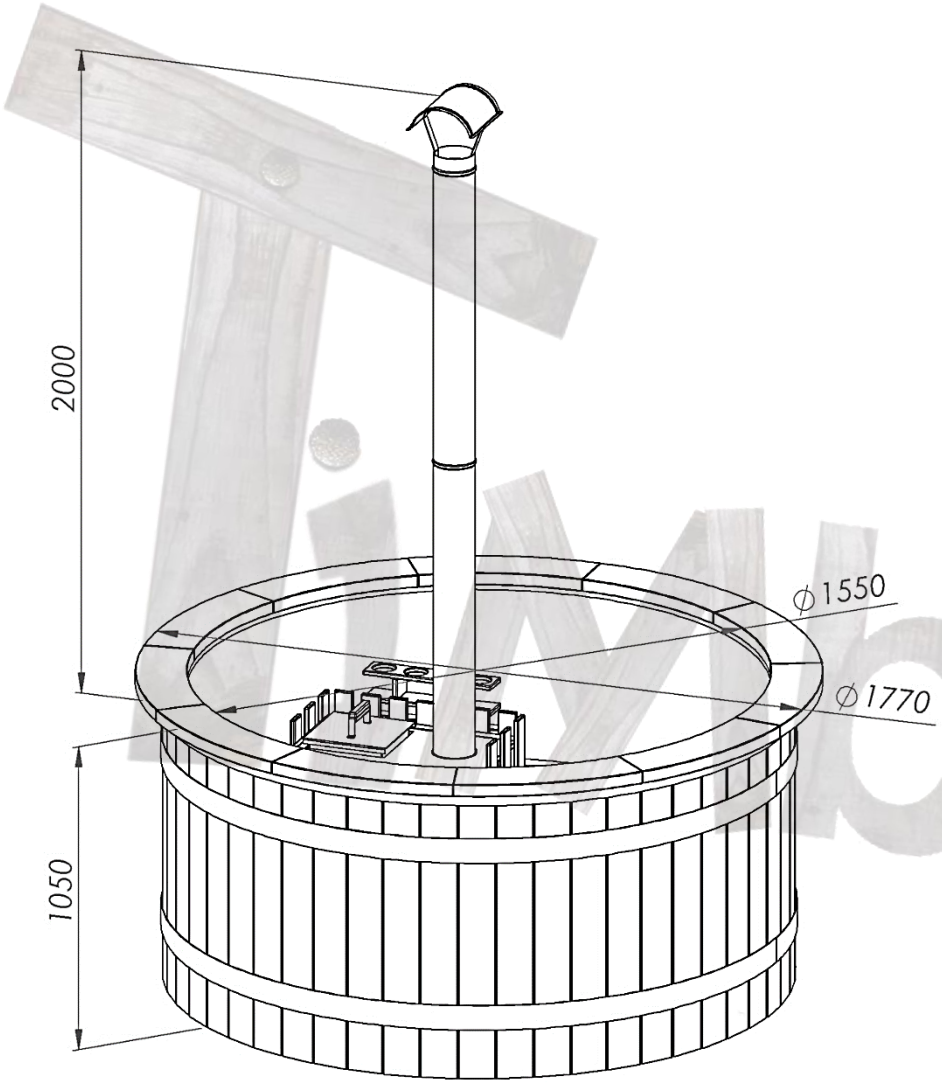

MODELL	Nordic Compact Snorkel
Innendurchmesser	1550 mm
Außendurchmesser	1770 mm
Außenhöhe	1050 mm
Länge des Schornsteins	2000 mm

LiMberin

INTERNER HOLZOFEN

Interner Holzofen

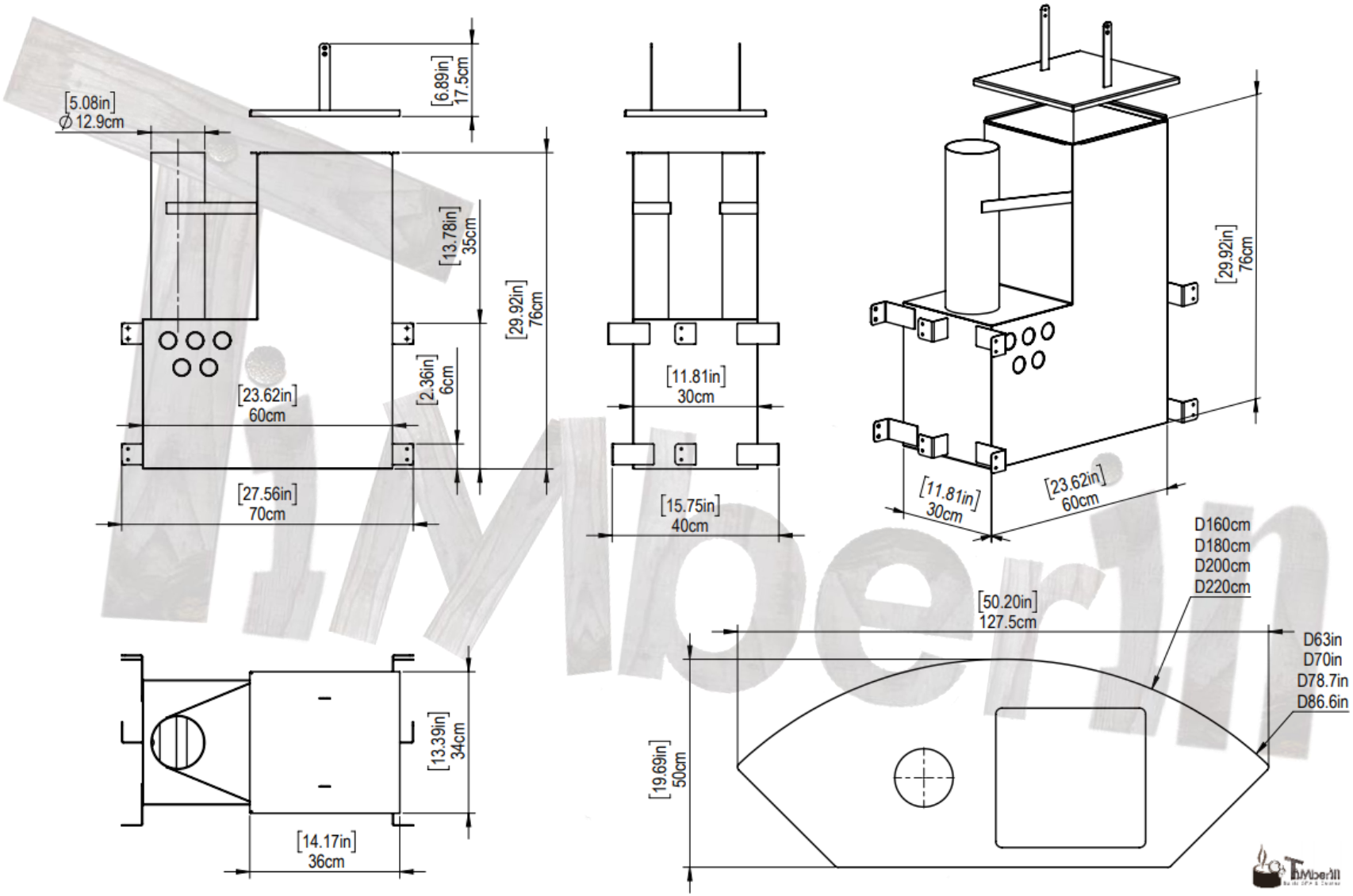

TREPPE TYP A

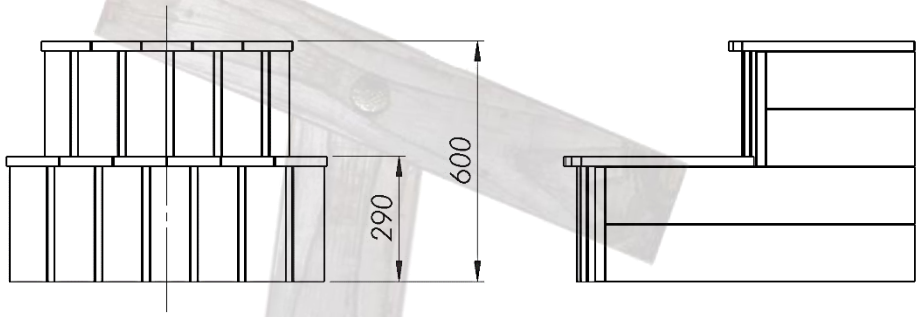

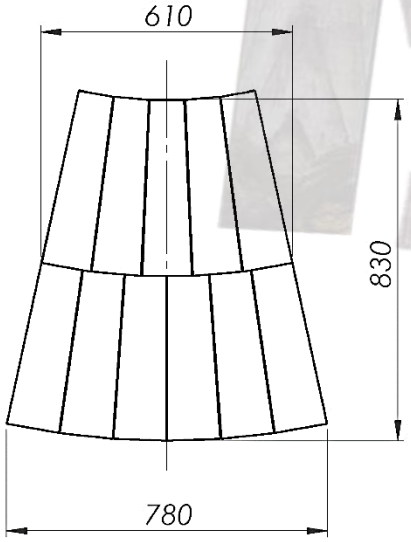

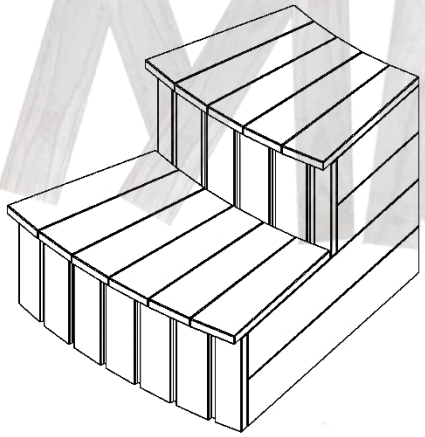

MODELL	TREPPE TYP A
Gesamthöhe	600 mm
Höhe 1. Stufe	290 mm
Gesamtbreite	780 mm
Länge	830 mm
Typ B oder C	Ebenfalls erhältlich
Einfache Leiter mit 3 Stufen	Ebenfalls erhältlich

limberin

HOLZDECKEL UND RUNDER RAND

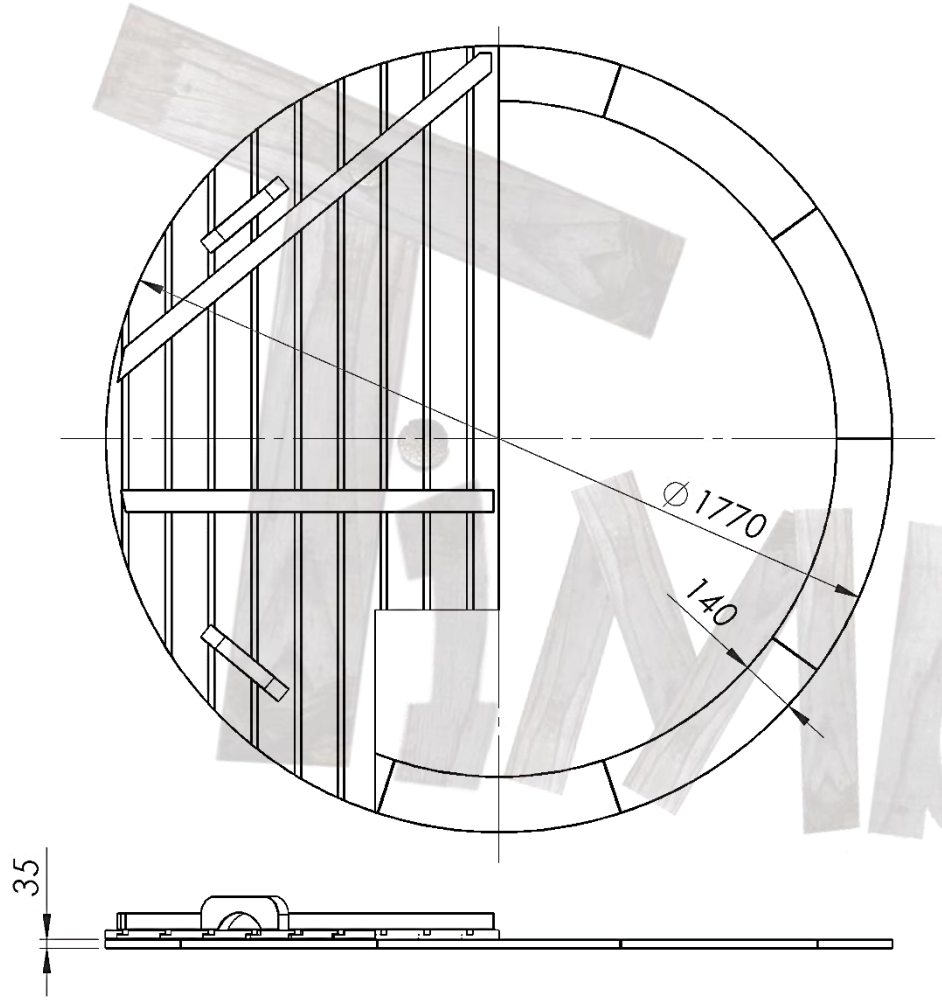

MODELL	HOLZTEILE
Durchmesser des Holzdeckels	1770 mm
Deckelisolierung (falls gewählt)	30 mm
Breite des Holzrands	140 mm
Nur Fichte oder Thermoholz	
Isolierter Kunstlederdeckel	optional

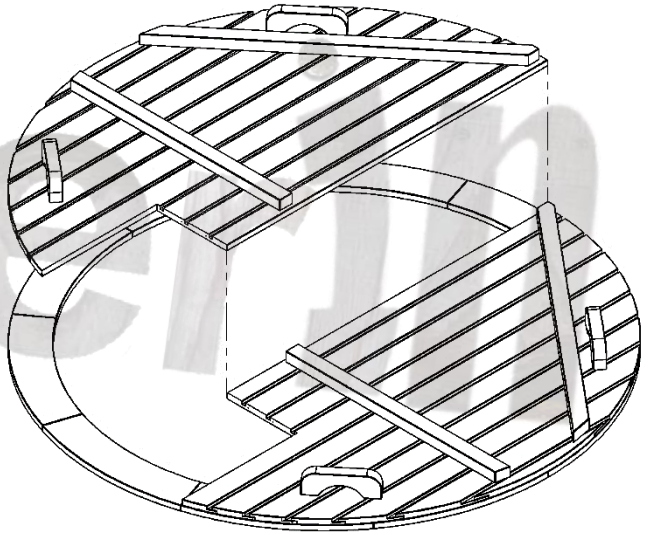

HOLZBOXEN FÜR DIE SPA-TECHNIK

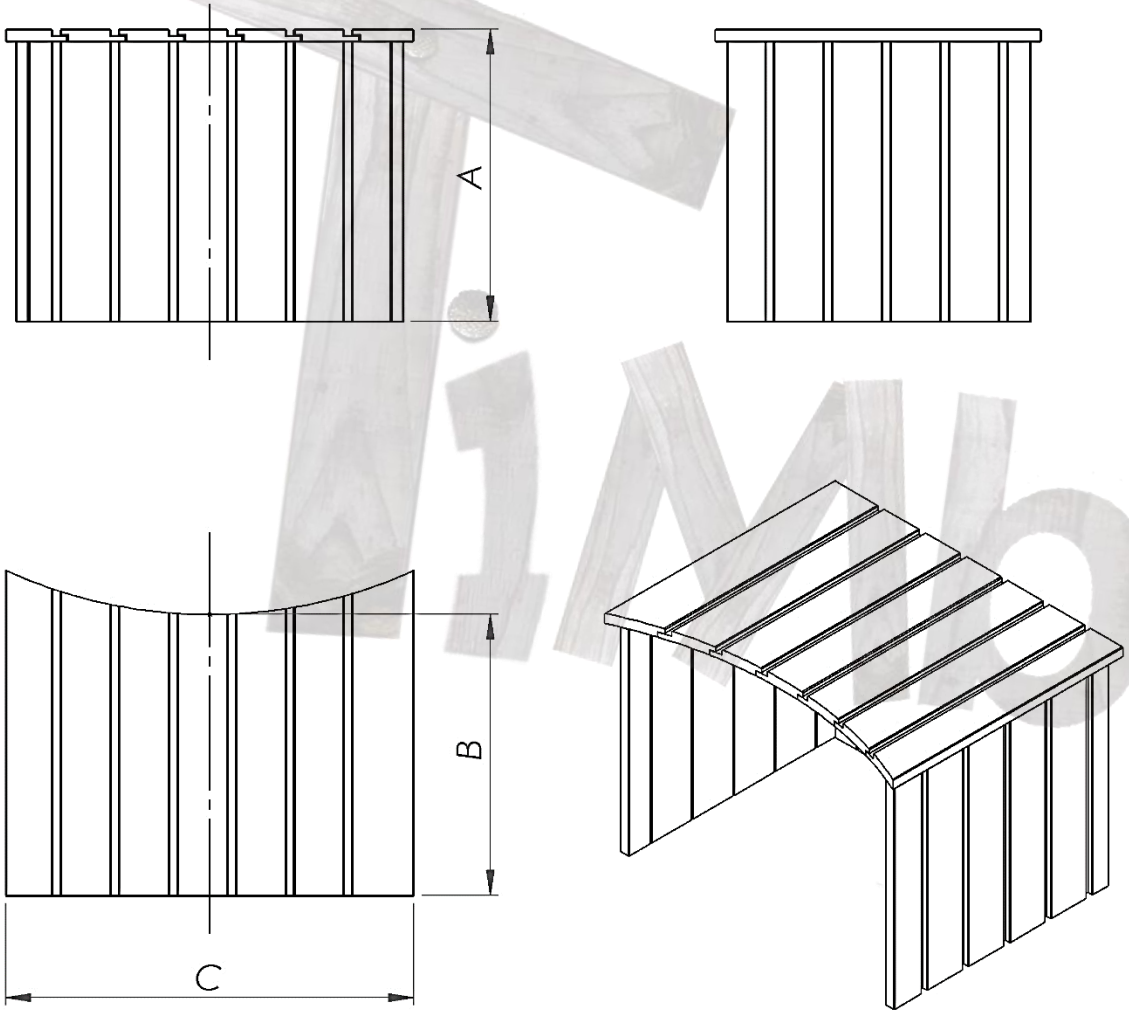

MODELL	HOLZBOX
Sandfilter mit Holzbox	A: 800 mm B: 700 mm C: 600 mm
Elektroheizung mit Holzbox	A: 400 mm B: 600 mm C: 600 mm
Sandfilter + Elektroheizung mit Holzbox	A: 800 mm B: 700 mm C: 600 mm

Timberin

WASSERABLASSHÄHNE

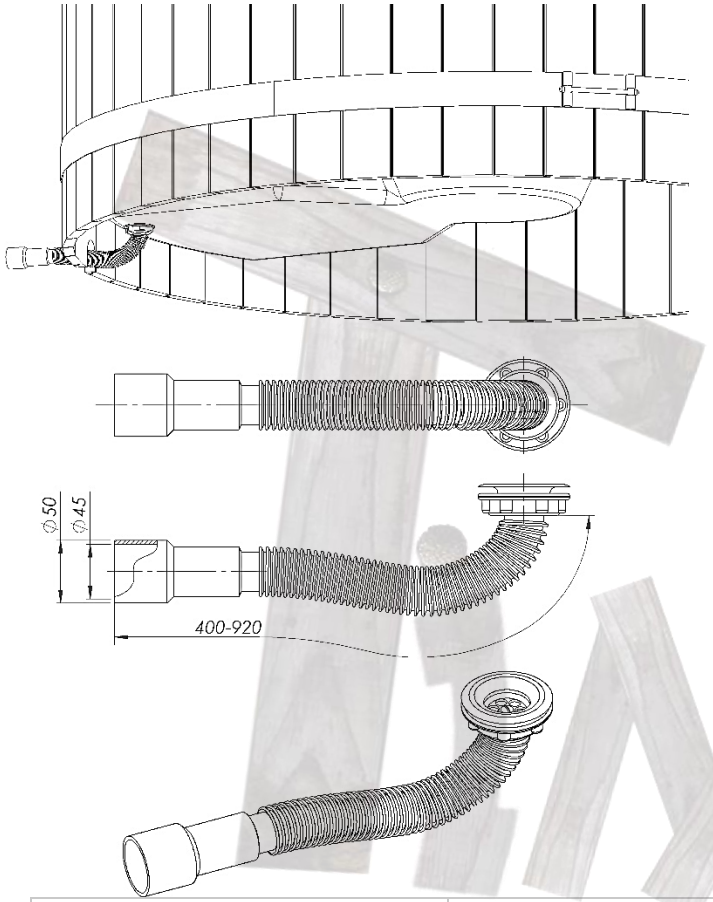

MODELL	WASSERABLASS
Länge des Ablaufs	400-920 mm
Innendurchmesser des Ablaufs	45 mm
Außendurchmesser des Ablaufs	50 mm
Material	PVC

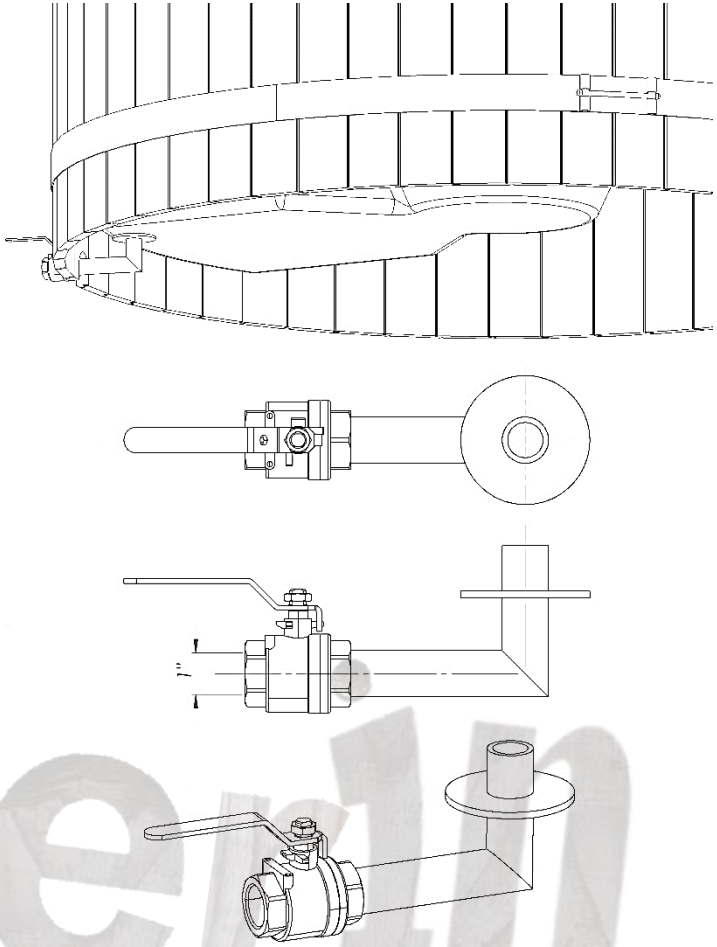

MODELL	EXTERNER ABLASSHAHN
Durchmesser des Hahns	1 Zoll / 25 mm
Material (AISI)	Edelstahl Typ 316

Timberin

FILTERANSCHLÜSSE

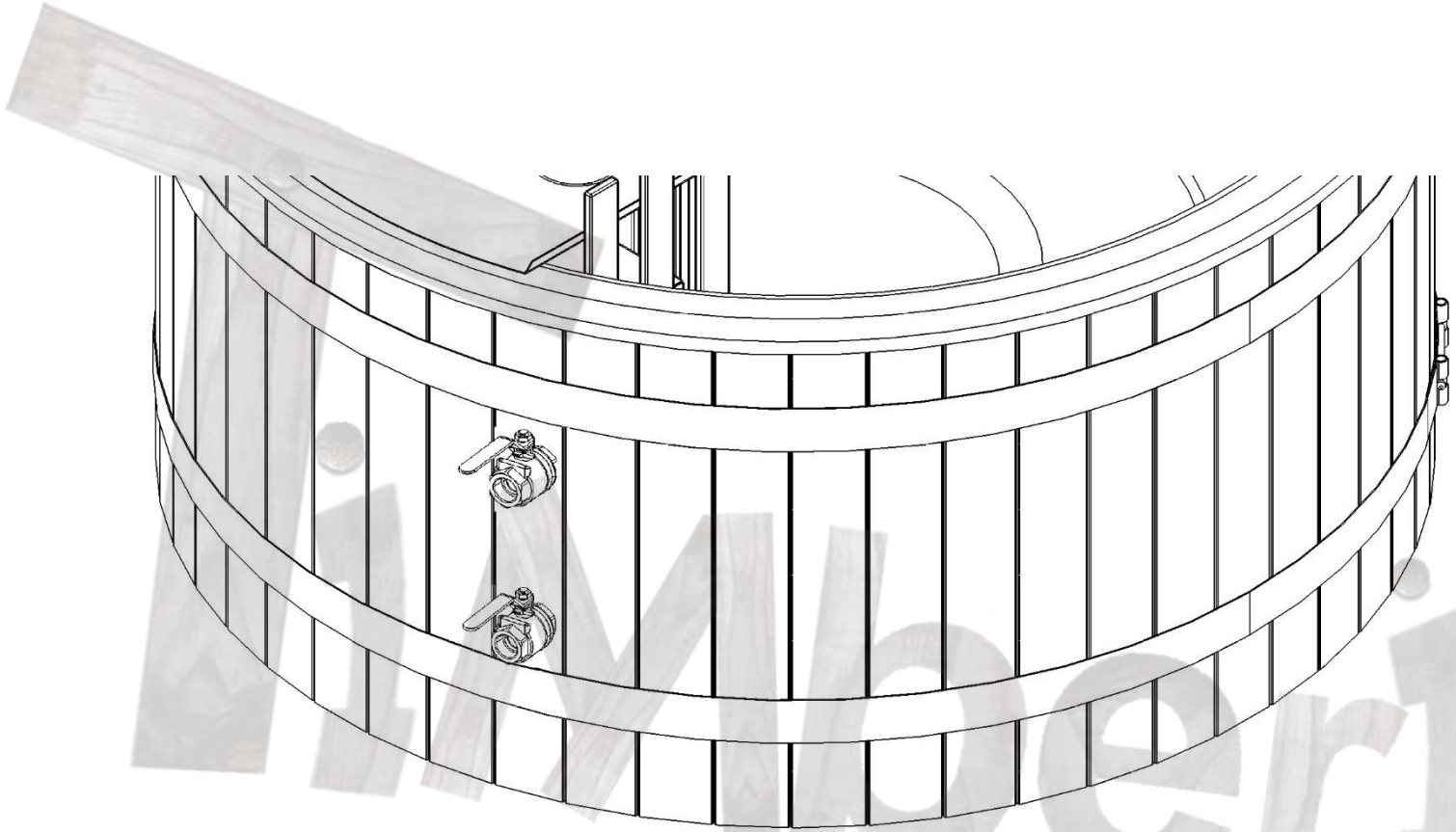

MODELL	FILTERANSCHLÜSSE
Durchmesser Sandfilteranschlüsse (AISI 316) Montage auf Wunsch *Die Position ist nicht standardisiert.	1 Zoll / 25 mm

LIEFERUNG

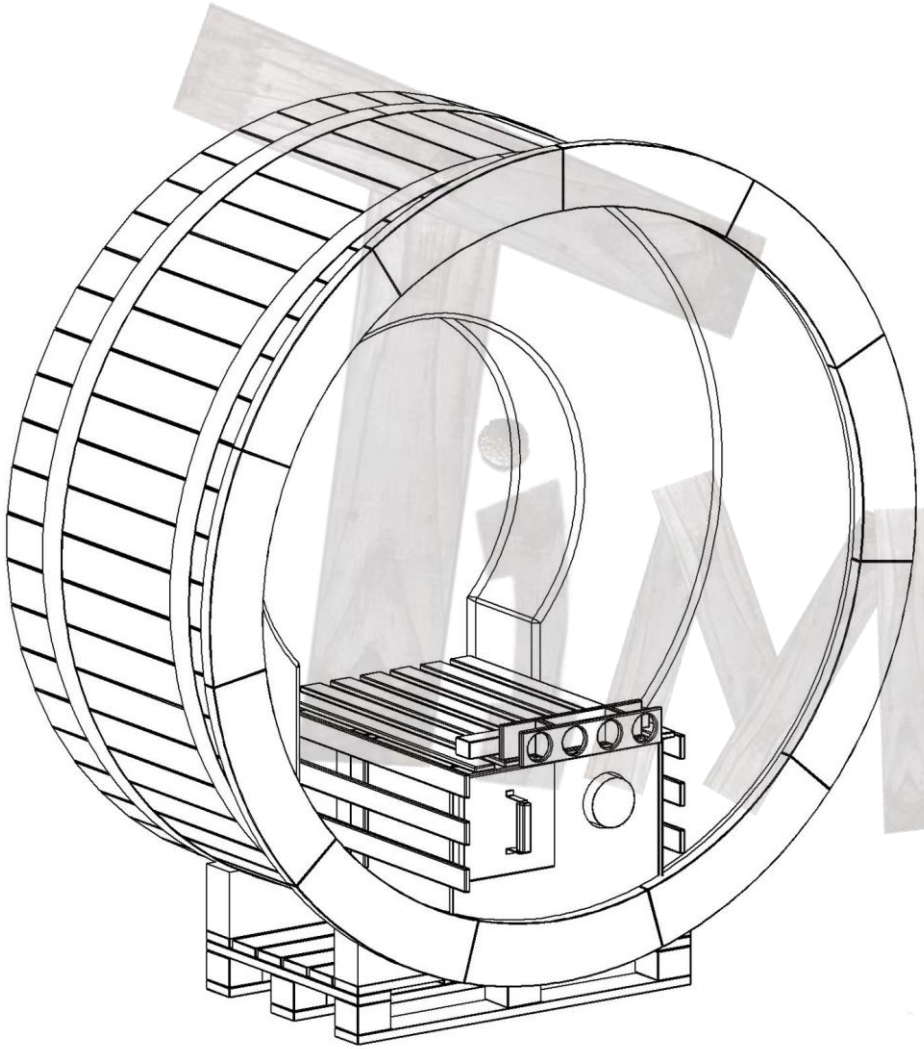

MODELL	Nordic Compact Snorkel
Auf Palette verpackt Maße:	Höhe: 1950 mm Breite: 1300 mm Länge: 1800 mm
Zusätzliches Paket (Treppe)	Höhe: 900 mm Breite: 800 mm Länge: 1000 mm

